ESCALE4

4-Zoll-Koaxial-Satellitenlautsprecher, 100 W, 8 Ohm – Aluminiumgehäuse

Kompaktes und elegantes Gehäuse komplett aus Aluminium, das vielfältige Anschluss- und Aufhängungsmöglichkeiten bietet.
Optional ist eine Reihe von Stoffgittern in verschiedenen Farben erhältlich, um die Anlage optimal in die Umgebung einzufügen.

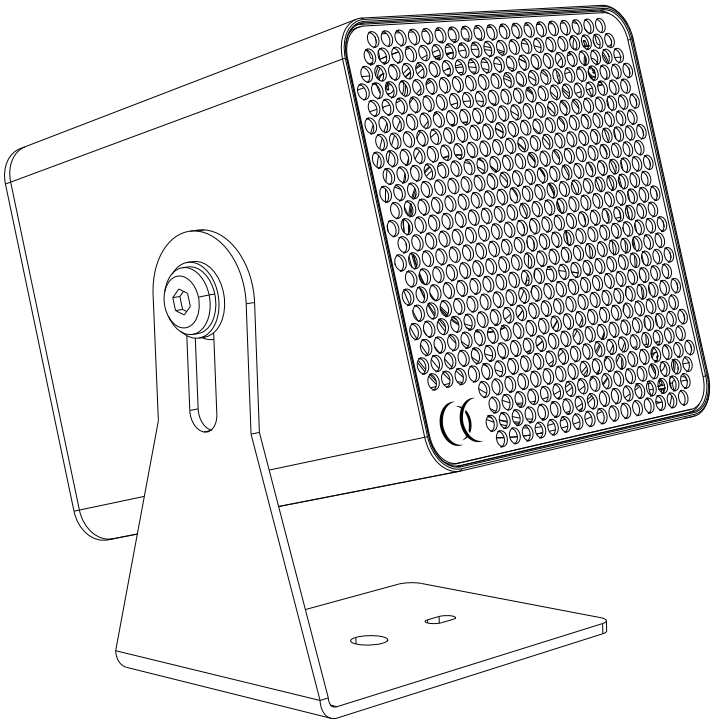

ESCALE4B, schwarze Ausführung H11919
ESCALE4W, weiße Ausführung H11918

Leistungen	100 W RMS – 400 W Spitzenleistung / 8 Ohm
Komponenten	Tieftöner: 1 × 4" 100 W (Neodym-Magnet) – Hochtöner: 1 × 1" 20 W (Neodym-Magnet)
Max. SPL	max. 113 dB
Empfindlichkeit (1 W/1 m)	87 dB
Frequenzgang	100 Hz – 20 kHz (-10 dB)
Abstrahlwinkel	80° x 80° (H x V)
Bauwesen	Aluminiumgehäuse und Metallgitter mit Akustikgewebe
Fixierung	Hängende Wandleuchte
Verbindungen	Euroblock- und Speakon-Anschlüsse (IN und OUT, 1+/1-)
Abmessungen	140 x (135 ~ 165) x 125 mm
Nettogewicht	2,4 kg

Es ist eine Option erhältlich, mit der der Lautsprecher mit den schwenkbaren Halterungen ROT550B (H11630) und ROT550W (H11629) verwendet werden kann. Bei dieser Option handelt es sich um einen Gewindeadapter von M10 auf M8: ESCALEADAPTM10M8 (H11947).

Abmessungen

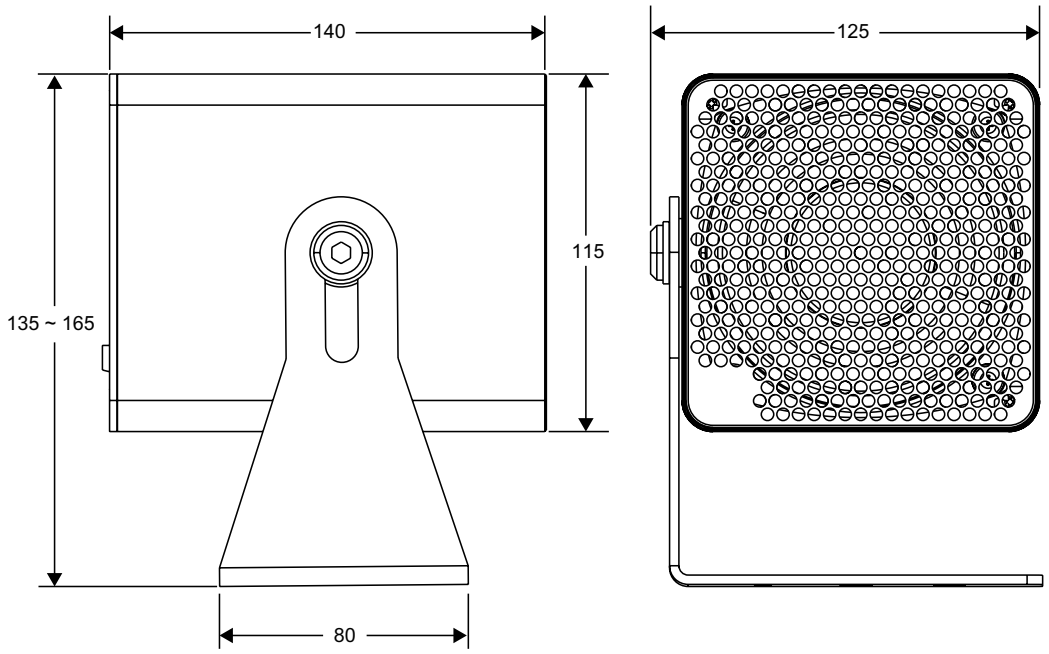

Verkabelung

Der Lautsprecher verfügt über zwei parallel geschaltete Anschlussarten: entweder Speakon oder Eurobloc, die wie nebenstehend dargestellt gekennzeichnet sind.

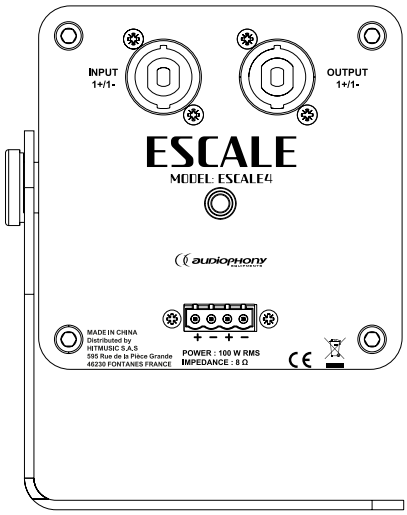

Bitte beachten Sie bei der Auswahl Ihrer Verstärker die Mindestimpedanz und die Nennleistung. Verwenden Sie Kabel mit einem Querschnitt von mindestens 1,5 mm².

Optionale Gitter

Die ESCALE4Grille ist eine austauschbare Abdeckblende mit Akustikgewebe für den ESCALE4-Satellitenlautsprecher, die einzeln verkauft wird und in 10 Farben erhältlich ist. Sie wird über ein Magnetsystem mit 4 Befestigungspunkten angebracht, die nach der Montage nicht mehr sichtbar sind. Der Austausch erfolgt im Handumdrehen, sodass Sie die Farbe wechseln und den Lautsprecher an die Raumgestaltung anpassen können: ein einziger Lautsprecher, dessen Eleganz sich jeder Ihrer Einrichtungen anpasst.

H11936 – ESCALE4Grille – Carbon / Carbon	H11941 – ESCALE4Grille – Bernstein / Amber
H11937 – ESCALE4Grille – Kreide / Chalk	H11942 – ESCALE4Gitter – Terrakotta / Terrakotta
H11938 – ESCALE4Grille – Kieselstein / Pebble	H11943 – ESCALE4Grille – Koralle / Coral
H11939 – ESCALE4Grille – Wald / Forest	H11944 – ESCALE4Grille – Océan / Ocean
H11940 – ESCALE4Gitter – Ocker / Ochre	H11945 – ESCALE4Grille – Schiefer / Slate

Da AUDIOPHONY® seine Produkte mit äußerster Sorgfalt herstellt, um sicherzustellen, dass Sie nur die bestmögliche Qualität erhalten, können unsere Produkte ohne vorherige Ankündigung geändert werden. Aus diesem Grund können die technischen Daten und die physische Konfiguration der Produkte von den Abbildungen abweichen.
Sichern Sie sich die neuesten Nachrichten und Updates zu den AUDIOPHONY®-Produkten auf www.audiophony.com
AUDIOPHONY® ist eine Marke von **HITMUSIC S.A.S** - 595 Rue de la pièce Grande - 46230 FONTANES - FRANCE