ESCALE4

Altavoz coaxial de 4 pulgadas, 100 W, 8 ohmios - carcasa de aluminio

Carcasa compacta y elegante, fabricada íntegramente en aluminio, que ofrece múltiples posibilidades de conexión y suspensión.
Hay disponible como opción una serie de rejillas de tela de diferentes colores para que la instalación se integre a la perfección en el entorno.

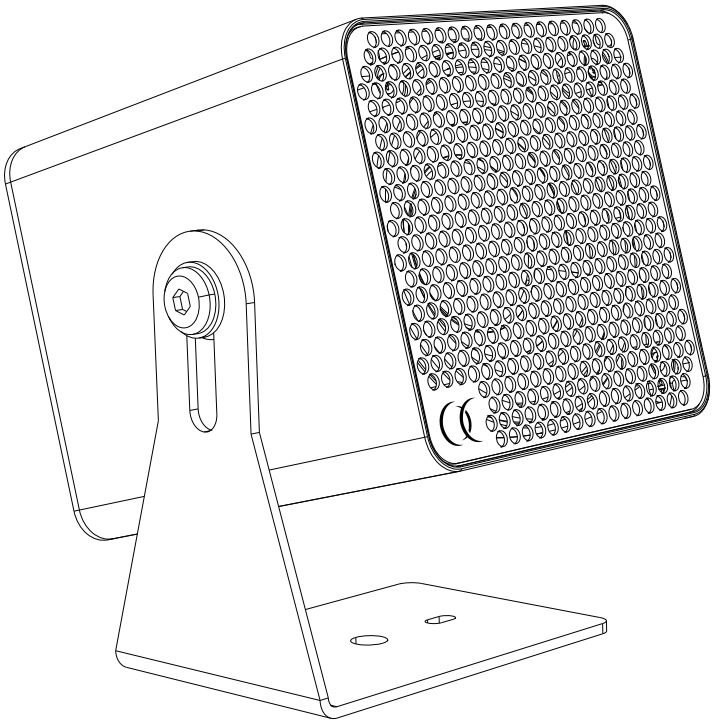

ESCALE4B, versión en negro, H11919
ESCALE4W, versión blanca H11918

Potencias	100 W RMS - 400 W de potencia máxima / 8 ohmios
Componentes	LF: 1 x 4" 100 W (imán de neodimio) - HF: 1 x 1" 20 W (imán de neodimio)
SPL máx.	113 dB máx.
Sensibilidad (1 W/1 m)	87 dB
Respuesta en frecuencia	100 Hz - 20 kHz (-10 dB)
Ángulo de difusión	80° x 80° (horizontal x vertical)
Construcción	Carcasa de aluminio y rejilla metálica con tejido acústico
Fijación	Soporte de pared en forma de lira
Conexiones	Conectores Euroblock y Speakon de entrada y salida (1+/1-)
Dimensiones	140 x (135 ~ 165) x 125 mm
Peso neto	2,4 kg

Existe una opción que permite utilizar el altavoz con los soportes orientables ROT550B (H11630) y ROT550W (H11629). Esta opción es un adaptador de rosca M10 a M8: ESCALEADAPTM10M8 (H11947).

Dimensiones

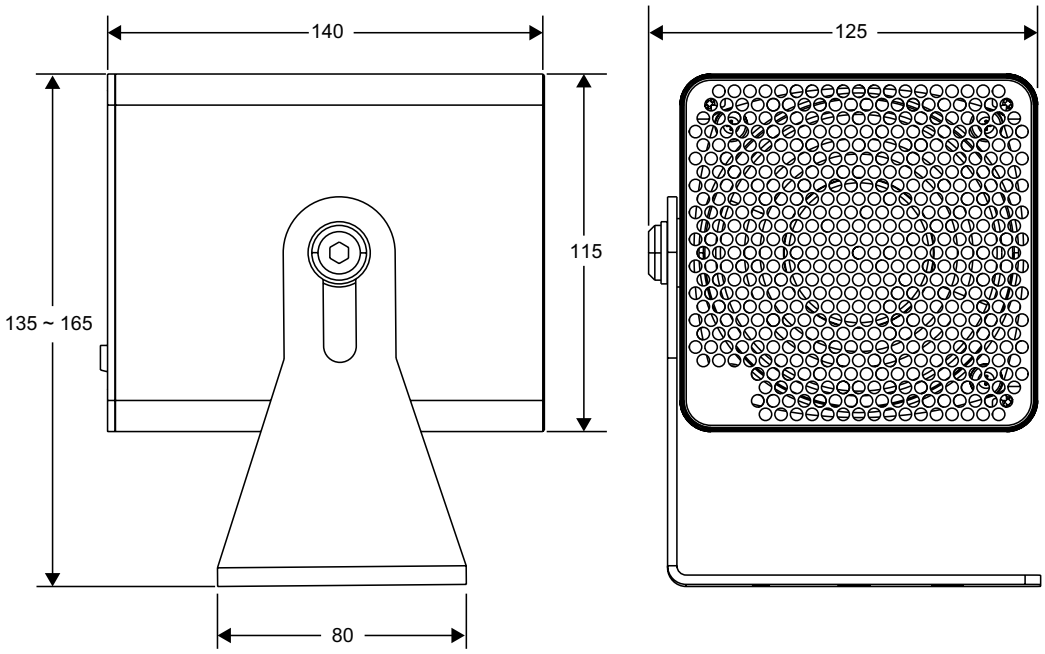

Cableado

El altavoz dispone de dos tipos de conexiones conectadas en paralelo: Speakon o Eurobloc, identificadas como se muestra al lado.

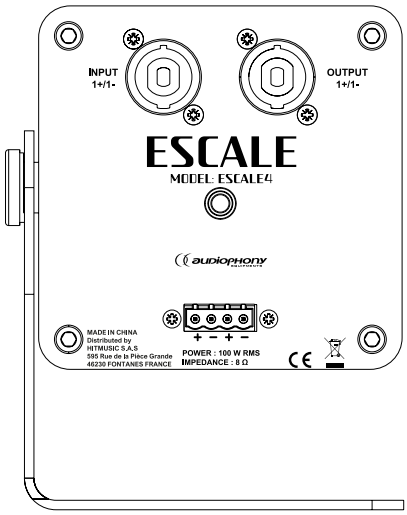

Respeta la impedancia mínima y la potencia a la hora de elegir tu amplificador. Utiliza cables con una sección mínima de 1,5 mm².

Rejillas opcionales

La ESCALE4Grille es una rejilla de acabado intercambiable con tejido acústico para el altavoz ESCALE4, que se vende por unidades y está disponible en 10 colores. Se fija mediante un sistema magnético con 4 puntos de anclaje, invisibles una vez colocada. El cambio se realiza en un solo paso, para cambiar de color y armonizar el altavoz con la decoración del espacio: un único altavoz, una elegancia que se adapta a cada una de tus instalaciones.

H11936 - ESCALE4Grille - Carbone / Carbon	H11941 - ESCALE4Grille - Ambre / Amber
H11937 - ESCALE4Grille - Craie / Chalk	H11942 - ESCALE4Grille - Terracota / Terracota
H11938 - ESCALE4Grille - Galet / Pebble	H11943 - ESCALE4Grille - Corail / Coral
H11939 - ESCALE4Grille - Forêt / Forest	H11944 - ESCALE4Grille - Océan / Ocean
H11940 - ESCALE4Grille - Ocre / Ochre	H11945 - ESCALE4Grille - Ardoise / Slate

Debido a que AUDIOPHONY® pone el máximo cuidado en sus productos para asegurarse de que sólo obtiene la mejor calidad posible, nuestros productos están sujetos a modificaciones sin previo aviso. Es por eso que las especificaciones técnicas y la configuración física de los productos pueden diferir de las ilustraciones.
Asegúrate de recibir las últimas noticias y actualizaciones sobre los productos AUDIOPHONY® en www.audiophony.com
AUDIOPHONY® es una marca registrada de **HITMUSIC S.A.S** - 595 Rue de la pièce Grande - 46230 FONTANES - FRANCE