ESCALE4

Satellite 4 pouces coaxial 100W 8 Ohms - boîtier aluminium

Boîtier compact et élégant entièrement en aluminium, offrant de multiples possibilités de connexion et de suspension.
Une série de grilles en tissu de différentes couleurs est disponible en option pour parfaire l'intégration à l'environnement de l'installation.

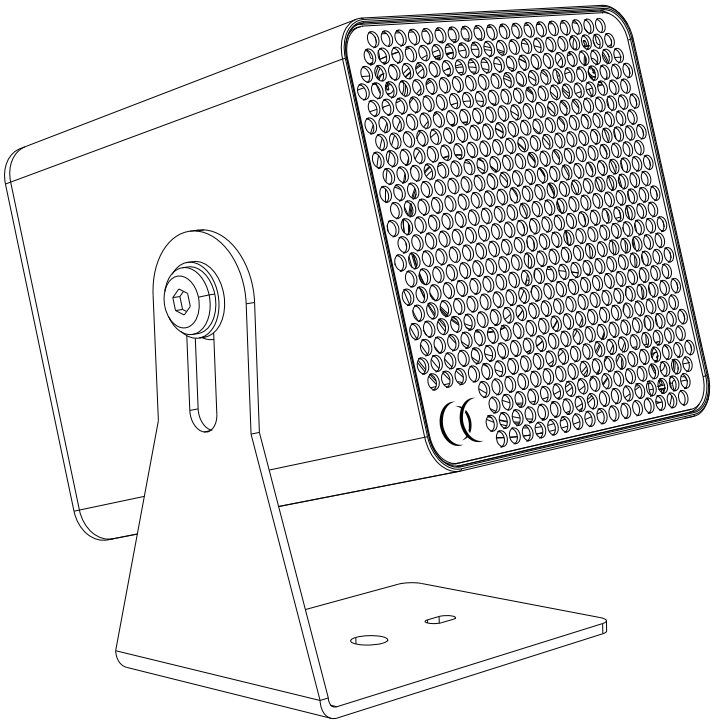

ESCALE4B version noire H11919
ESCALE4W version blanche H11918

Puissances	100 W RMS - 400 W Peak / 8 Ohms
Composants	LF 1 x 4" 100 W (Aimant Neodyme) - HF 1 x 1" 20 W (Aimant Neodyme)
SPL max.	113 dB max.
Sensibilité (1W/1m)	87 dB
Réponse en fréquence	100 Hz - 20 KHz (-10dB)
Angle de diffusion	80° x 80° HxV
Construction	Boîtier aluminium et grille métallique avec tissu acoustique
Accroche	Lyre d'accroche murale
Connections	Connecteurs Euroblock et Speakon IN et OUT (1+/1-)
Dimensions	140 x (135 ~ 165) x 125 mm
Poids net	2.4 Kg

Une option est disponible pour permettre à l'enceinte d'être utilisée avec le support orientable ROT550B (H11630) et ROT550W (H11629). Cette option est un adaptateur de filetage M10 vers M8 : ESCALEADAPTM10M8 (H11947).

Dimensions

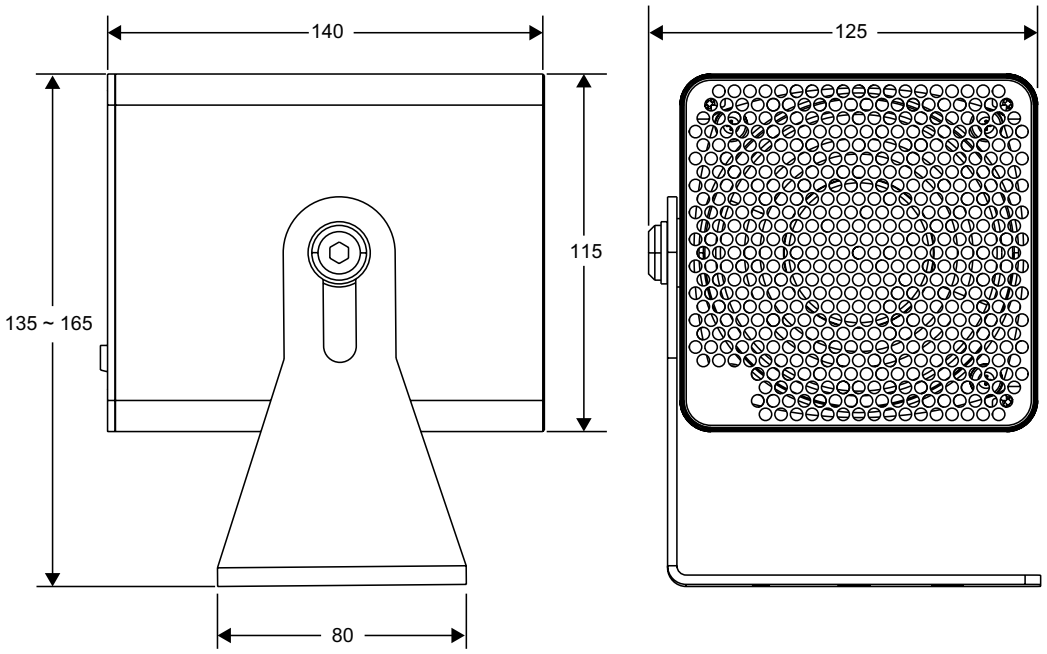

Câblage

L'enceinte dispose de deux types de connexions branchées en parallèle soit Speakon soit Eurobloc repérés comme ci-contre.

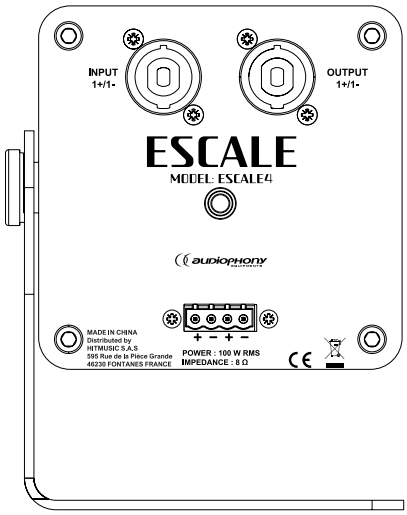

Veuillez respecter l'impédance minimale et la puissance pour le choix de votre amplification. Utilisez des câbles d'une section minimum de 1,5 mm².

Grilles en options

L'ESCALE4Grille est une grille de finition interchangeable avec tissu acoustique pour satellite ESCALE4, vendue à l'unité et disponible en 10 coloris. Elle se fixe par un système magnétique à 4 points d'ancrage, invisibles une fois en place. Ce changement s'effectue en un geste, pour changer de coloris et harmoniser l'enceinte avec la décoration du lieu : une seule enceinte, une élégance qui s'ajuste à chacune de vos installations.

H11936 - ESCALE4Grille - Carbone / Carbon	H11941 - ESCALE4Grille - Ambre / Amber
H11937 - ESCALE4Grille - Craie / Chalk	H11942 - ESCALE4Grille - Terracotta / Terracotta
H11938 - ESCALE4Grille - Galet / Pebble	H11943 - ESCALE4Grille - Corail / Coral
H11939 - ESCALE4Grille - Forêt / Forest	H11944 - ESCALE4Grille - Océan / Ocean
H11940 - ESCALE4Grille - Ocre / Ochre	H11945 - ESCALE4Grille - Ardoise / Slate

La société AUDIOPHONY® apporte le plus grand soin à la fabrication de ses produits pour vous garantir la meilleure qualité. Des modifications peuvent donc être effectuées sans notification préalable.
C'est pourquoi les caractéristiques techniques et la configuration physique des produits peuvent différer des spécifications et illustrations présentées dans ce manuel.
Pour bénéficier des dernières informations et mises à jour sur les produits AUDIOPHONY® connectez-vous sur www.audiophony.com
AUDIOPHONY® est une marque déposée par **HITMUSIC S.A.S** - 595 Rue de la Pièce Grande - 46230 FONTANES - FRANCE