audiophony® EQUIPMENTS

ESCALE4

4-inch coaxiale satellietluidspreker, 100 W, 8 ohm – aluminium behuizing

Compacte en elegante behuizing, volledig vervaardigd uit aluminium, met talrijke aansluit- en ophangmogelijkheden.
Er is een reeks stoffen roosters in verschillende kleuren als optie verkrijgbaar om de installatie naadloos in de omgeving te laten opgaan.

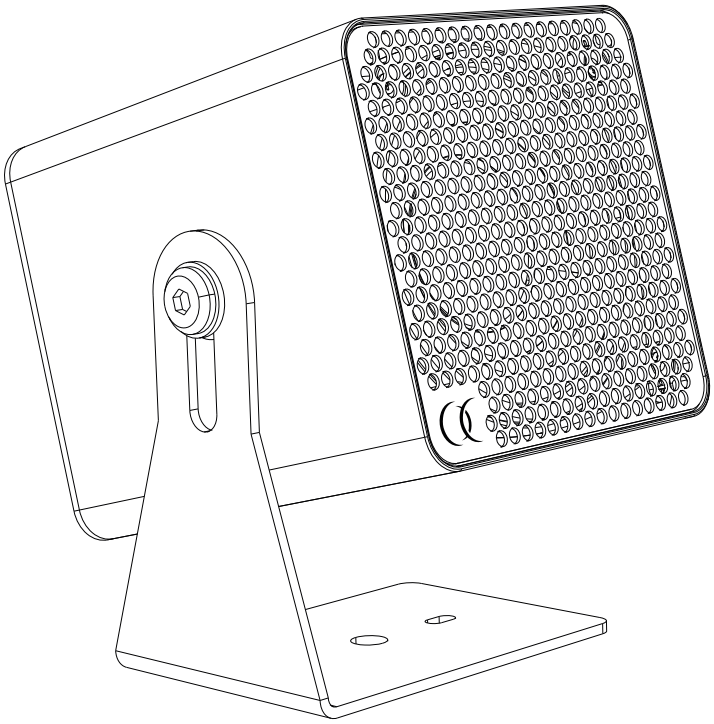

ESCALE4B zwarte uitvoering H11919
ESCALE4W witte uitvoering H11918

Vermogens	100 W RMS - 400 W piekvermogen / 8 ohm
Onderdelen	LF 1 x 4" 100 W (neodymiummagneet) - HF 1 x 1" 20 W (neodymiummagneet)
Max. SPL	max. 113 dB
Gevoeligheid (1 W/1 m)	87 dB
Frequentierespons	100 Hz - 20 kHz (-10 dB)
Verspreidingshoek	80° x 80° HxV
Bouw	Aluminium behuizing en metalen rooster met akoestisch weefsel
Fixatie	Wandbevestigingsbeugel
Verbindingen	Euroblock- en Speakon-aansluitingen IN en OUT (1+/1-)
Afmetingen	140 x (135 ~ 165) x 125 mm
Nettogewicht	2,4 kg

Er is een optie beschikbaar waarmee de luidspreker kan worden gebruikt met de draaibare beugel ROT550B (H11630) en ROT550W (H11629). Deze optie is een schroefdraadadapter van M10 naar M8: ESCALEADAPTM10M8 (H11947).

Afmetingen

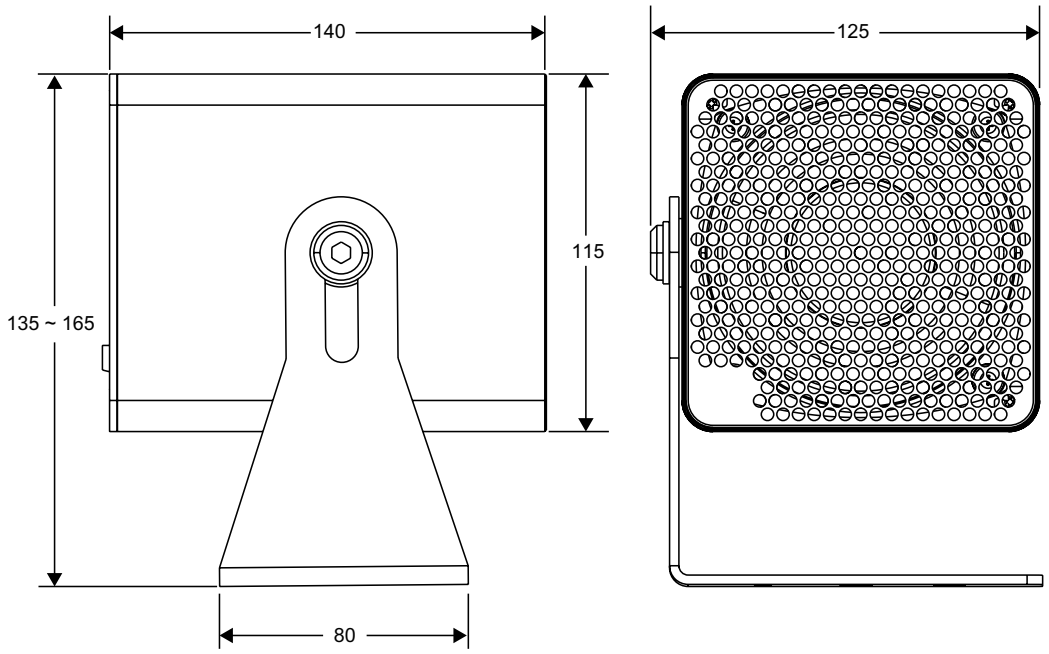

Bekabeling

De luidspreker beschikt over twee soorten aansluitingen die parallel zijn geschakeld: Speakon of Eurobloc, zoals hiernaast aangegeven.

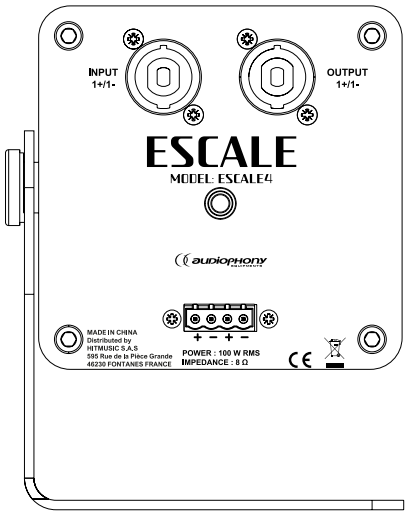

Houd bij de keuze van uw versterker rekening met de minimale impedantie en het vermogen. Gebruik kabels met een minimale doorsnede van 1,5 mm².

Optionele roosters

De ESCALE4Grille is een verwisselbaar afwerkrooster met akoestisch weefsel voor de ESCALE4-satellietluidspreker, dat per stuk wordt verkocht en verkrijgbaar is in 10 kleuren. Het wordt bevestigd via een magnetisch systeem met 4 bevestigingspunten, die onzichtbaar zijn zodra het rooster is aangebracht. Deze verwisseling gebeurt in één handomdraai, zodat u de kleur kunt aanpassen en de luidspreker kunt afstemmen op de inrichting van de ruimte: één luidspreker, een elegantie die zich aanpast aan al uw interieurs.

H11936 - ESCALE4Grille - Carbone / Carbon	H11941 - ESCALE4Grille - Ambre / Amber
H11937 - ESCALE4Grille - Craie / Chalk	H11942 - ESCALE4Grille - Terracotta / Terracotta
H11938 - ESCALE4Grille - Galet / Pebble	H11943 - ESCALE4Grille - Corail / Coral
H11939 - ESCALE4Grille - Forêt / Forest	H11944 - ESCALE4Grille - Océan / Ocean
H11940 - ESCALE4Grille - Ocre / Ochre	H11945 - ESCALE4Grille - Ardoise / Slate

Omdat AUDIOPHONY® de uiterste zorg besteedt aan haar producten om ervoor te zorgen dat u alleen de best mogelijke kwaliteit krijgt, zijn onze producten onderhevig aan wijzigingen zonder voorafgaande kennisgeving. Daarom kunnen technische specificaties en de fysieke configuratie van het product afwijken van de illustraties.
Zorg ervoor dat je het laatste nieuws en updates over de AUDIOPHONY®-producten krijgt op www.audiophony.com
AUDIOPHONY® is een handelsmerk van **HITMUSIC S.A.S** - 595 Rue de la Pièce Grande - 46230 FONTANES - FRANKRIJK