8-Zoll-Aktiv-Subwoofer, 3 × 400 W mit DSP, Holzoptik – Schwarz / Weiß

audiophony EQUIPMENTS

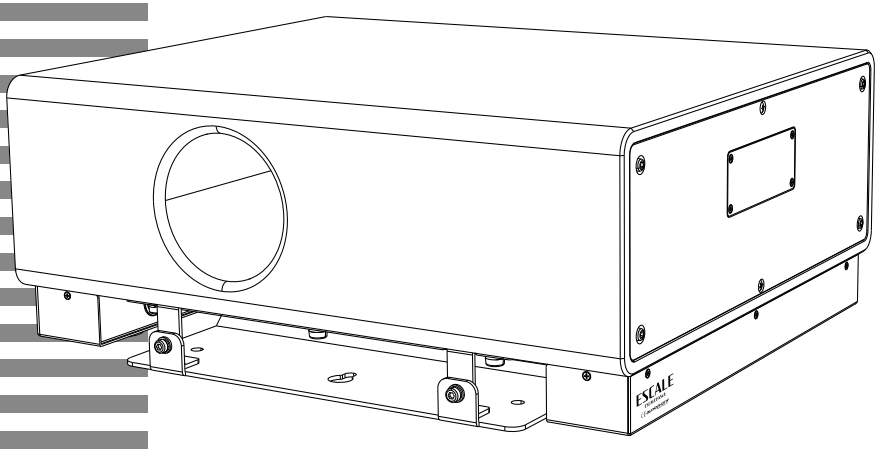

ESCALE8ASubB
ESCALE8ASubW

BENUTZERHANDBUCH

H11914 – H11915 – Version 1 / 09-2026

1 - Sicherheitshinweise

Wichtige Sicherheitsinformationen



Dieses Gerät ist nur für die Verwendung in Innenräumen vorgesehen. Verwenden Sie es nicht in feuchten oder extrem kalten/heißen Räumen. Die Nichtbeachtung dieser Sicherheitshinweise kann zu Bränden, elektrischen Schlägen, Verletzungen oder Schäden an diesem Produkt oder anderen Gegenständen führen.



Alle Wartungsarbeiten müssen von einem von AUDIOPHONY autorisierten technischen Dienst durchgeführt werden. Bei grundlegenden Reinigungsarbeiten sind unsere Sicherheitshinweise genau zu beachten.



Dieses Produkt enthält nicht isolierte elektrische Komponenten. Führen Sie keine Wartungsarbeiten durch, wenn das Gerät eingeschaltet ist, da dies zu einem Stromschlag führen kann.

Verwendete Symbole



Dieses Symbol weist auf eine wichtige Sicherheitsvorkehrung hin.



Das Symbol WARNUNG weist auf eine Gefahr für die körperliche Unversehrtheit des Benutzers hin.
Außerdem kann das Produkt beschädigt werden.



Das Symbol VORSICHT weist auf die Gefahr einer Beschädigung des Produkts hin.

Anweisungen und Empfehlungen

1 - Bitte sorgfältig lesen:
Wir empfehlen Ihnen dringend, die Sicherheitshinweise sorgfältig zu lesen und zu verstehen, bevor Sie das Gerät in Betrieb nehmen.

2 - Bitte bewahren Sie diese Anleitung auf:
Es wird dringend empfohlen, diese Anleitung zum späteren Nachschlagen bei dem Gerät aufzubewahren.

3 - Bedienen Sie dieses Produkt sorgfältig:
Wir empfehlen dringend, alle Sicherheitshinweise zu beachten.

4 - Befolgen Sie die Anweisungen:
Bitte befolgen Sie alle Sicherheitshinweise sorgfältig, um Körperverletzungen oder Sachschäden zu vermeiden.

5 - Vermeiden Sie Wasser und feuchte Orte:
Verwenden Sie dieses Produkt nicht bei Regen, in der Nähe von Waschbecken oder anderen feuchten Orten.

6 - Einbau :
Wir empfehlen Ihnen dringend, nur ein vom Hersteller empfohlenes oder mit diesem Produkt geliefertes Befestigungssystem oder eine Halterung zu verwenden. Befolgen Sie sorgfältig die Montageanweisungen und verwenden Sie die geeigneten Werkzeuge. Achten Sie immer darauf, dass das Gerät gut befestigt ist, um Vibrationen und Verrutschen während des Betriebs zu vermeiden, da dies zu körperlichen Verletzungen führen kann.

7 - Belüftung :
Die Belüftungsöffnungen sorgen für eine sichere Nutzung dieses Produkts und vermeiden das Risiko einer Überhitzung.
Blockieren oder verdecken Sie diese Lüftungsöffnungen nicht, da dies zu Überhitzung und möglichen Verletzungen oder Produktschäden führen kann. Dieses Produkt sollte niemals in einem geschlossenen, unbelüfteten Bereich, wie z. B. einem Flightcase oder einem Rack, betrieben werden, es sei denn, es sind Kühlungsöffnungen für diesen Zweck vorgesehen.

8 - Hitzeeinwirkung :
Anhaltender Kontakt oder die Nähe zu warmen Oberflächen kann zu Überhitzung und Produktschäden führen. Bitte halten Sie dieses Produkt von Wärmequellen wie Heizungen, Verstärkern, Kochplatten usw. fern.



WARNUNG: Dieses Gerät enthält keine vom Benutzer zu wartenden Teile. Öffnen Sie das Gehäuse nicht und versuchen Sie nicht, es selbst zu warten. Sollte Ihr Gerät dennoch einmal gewartet werden müssen, wenden Sie sich bitte an Ihren Händler.
Um elektrische Fehlfunktionen zu vermeiden, verwenden Sie bitte keine Mehrfachsteckdosen, Netzkabelverlängerungen oder Verbindungssysteme, ohne sicherzustellen, dass diese perfekt isoliert sind und keinen Defekt aufweisen.



Schallpegel

Unsere Audiolösungen liefern hohe Schalldruckpegel (SPL), die bei längerer Einwirkung gesundheitsschädlich sein können. Bitte halten Sie sich nicht in der Nähe der in Betrieb befindlichen Lautsprecher auf.

Recycling Ihres Geräts



- Da HITMUSIC sich sehr für die Umwelt einsetzt, vertreiben wir nur saubere, ROHS-konforme Produkte.
- Bringen Sie dieses Produkt am Ende seiner Lebensdauer zu einer von den örtlichen Behörden bestimmten Sammelstelle. Die getrennte Sammlung und das Recycling Ihres Produkts zum Zeitpunkt der Entsorgung tragen dazu bei, die natürlichen Ressourcen zu schonen und sicherzustellen, dass es auf eine Weise recycelt wird, die die menschliche Gesundheit und die Umwelt schützt.

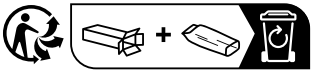

9 - Elektrische Energieversorgung :
Dieses Produkt kann nur mit einer ganz bestimmten Spannung betrieben werden. Diese Informationen sind auf dem Etikett auf der Rückseite des Geräts angegeben.

10 - Schutz des Netzkabels:
Die Stromkabel sollten so verlegt werden, dass man nicht auf sie tritt oder sie durch Gegenstände, die darauf oder dagegen gestellt werden, eingeklemmt werden können.

11 - Vorsichtsmaßnahmen bei der Reinigung :
Ziehen Sie den Netzstecker, bevor Sie mit der Reinigung beginnen. Dieses Gerät sollte nur mit dem vom Hersteller empfohlenen Zubehör gereinigt werden. Verwenden Sie zur Reinigung der Oberfläche ein feuchtes Tuch. Waschen Sie das Gerät nicht.

12 - Lange Zeiträume der Nichtnutzung :
Trennen Sie das Gerät bei längerer Nichtbenutzung vom Stromnetz.

13 - Eindringen von Flüssigkeiten oder Gegenständen :
Achten Sie darauf, dass keine Gegenstände in das Gerät eindringen, da dies zu einem elektrischen Schlag oder Brand führen kann.
Verschütten Sie keine Flüssigkeiten über das Gerät, da diese in die elektronischen Bauteile eindringen und zu einem elektrischen Schlag oder Brand führen können.

14 - Dieses Produkt sollte gewartet werden, wenn :
Wenden Sie sich bitte an das qualifizierte Servicepersonal, wenn :
- Das Netzkabel oder der Stecker ist beschädigt.
- Gegenstände sind heruntergefallen oder es ist Flüssigkeit in das Gerät eingedrungen.
- Das Gerät ist Regen oder Wasser ausgesetzt gewesen.
- Das Produkt scheint nicht normal zu funktionieren.
- Das Produkt ist beschädigt worden.

15 - Inspektion/Wartung :
Versuchen Sie bitte nicht, das Gerät selbst zu inspizieren oder zu warten. Überlassen Sie alle Wartungsarbeiten qualifiziertem Personal.

16 - Betriebsumgebung :
Umgebungstemperatur und Luftfeuchtigkeit: +5 - +35°C, relative Luftfeuchtigkeit muss weniger als 85% betragen (wenn die Lüftungsöffnungen nicht blockiert sind).
Betreiben Sie dieses Produkt nicht an einem unbelüfteten, sehr feuchten oder warmen Ort.

2 – Einleitung

Der ESCALE8ASub ist ein ultrakompakter aktiver Subwoofer, bestehend aus einem 8-Zoll-Tieftöner mit einer 38-mm-Schwingspule, der an der Wand oder Decke befestigt oder unter Möbeln versteckt werden kann.
Er verfügt über ein integriertes DSP-Modul (Digitaler Signalprozessor) mit Funktionen wie Verstärkung, Klangregelung und Programmspeicher; außerdem unterstützt er Bluetooth 5.0.
Einsatzbereiche: Geschäfte, Einkaufszentren, Hotellobbys, Bars, Teestuben, Hintergrundmusik usw.

3 – Beschreibung

3.1 – Anschlussfeld:

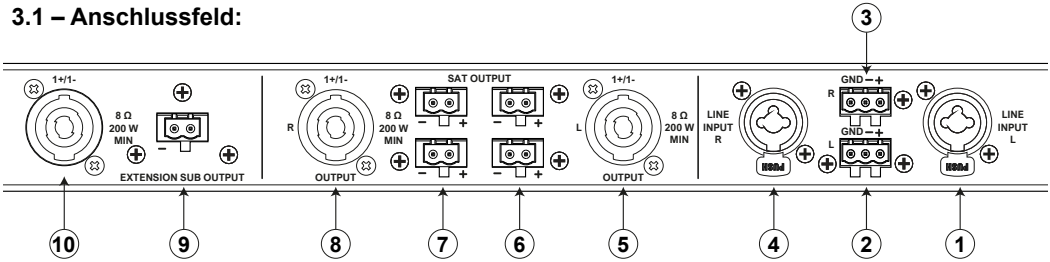

1 – Line-Eingang auf der linken Seite über Combo-Buchse
2 – Line-Eingang auf der linken Seite über Euroblock-Stecker
3 – Line-Pegel-Eingang auf der rechten Seite über Euroblock-Stecker
4 – Line-Eingang auf der rechten Seite über Combo-Buchse
5 – Mittel-/Hochtonausgang links über Speakon-Stecker
6 – Mittel- und Hochtonausgänge auf der linken Seite über Euroblock-Stecker
7 – Mittel- und Hochtonausgänge auf der rechten Seite über Euroblock-Stecker
8 – Mittel-/Hochtonausgang rechts über Speakon-Stecker
9 – Zusätzlicher Low-Pegel-Ausgang über Euroblock-Stecker
10 – Zusätzlicher Low-Level-Ausgang über Speakon-Stecker

3.2 – Stromversorgungsfeld:

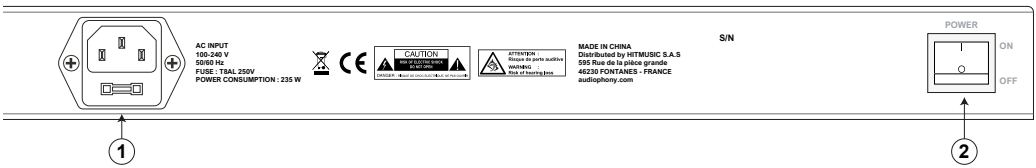

1 – Stromanschluss über IEC-Stecker: 100–240 V Wechselstrom – 50/60 Hz – 235 W
2 – Ein-/Aus-Taste

3.3 – Anzeige:

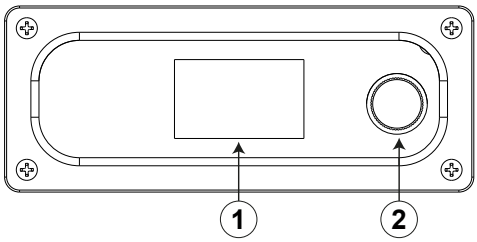

1 – LCD-Bildschirm
2 – Drehknopf mit Druckfunktion

4 – DSP-Menü

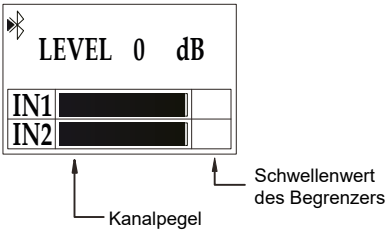

Die Einstellung des Gesamtpegels reicht von -80 dB bis 0 dB. Liegt an einem der beiden Eingänge (IN1 und IN2) ein Signal an, zeigt das Display die jeweiligen Pegel an.

Wenn die Bluetooth-Funktion aktiviert ist, wird das Bluetooth-Logo in der oberen linken Ecke des Displays angezeigt. Wenn keine Bluetooth-Verbindung besteht, blinkt dieses Logo. Sobald eine Bluetooth-Verbindung hergestellt ist, hört das Logo auf zu blinken.

Drücken Sie die Taste, um das vollständige DSP-Menü aufzurufen.

EXIT		Hiermit verlassen Sie die DSP-Einstellungen und kehren zum Hauptbildschirm zurück
MODE	2.1	Voreinstellung zur Optimierung des Einsatzes von zwei ESCALE4 und einem ESCALE8ASub
	2.2	Voreinstellung zur Optimierung des Einsatzes von zwei ESCALE4, einem ESCALE8ASub und einem ESCALE8Sub
	4.1	Voreinstellung zur Optimierung des Einsatzes von vier ESCALE4 und einem ESCALE8ASub
	4.2	Voreinstellung zur Optimierung des Einsatzes von vier ESCALE4, einem ESCALE8ASub und einem ESCALE8Sub
TREBLE		Einstellung des Höhenpegels von -12 dB bis +12 dB
MID		Einstellung des Mittenpegels von -12 dB bis +12 dB
BASS		Einstellung des Basspegels von -12 dB bis +12 dB
BT		Aktivieren und Deaktivieren der Bluetooth-Funktion. Standardmäßig auf „OFF“ eingestellt
SUB LEVEL		Einstellung des Subwoofer-Pegels von -80 dB bis +10 dB. Hinweis: Eine starke Erhöhung der Entzerrung ist sehr riskant und kann bei maximaler Belastung zu einer Überhitzung führen.
CONTRAST		Einstellung des Kontrastwerts des Displays von 0 bis 6. Idealer Wert: 4
STORE		Hiermit können Sie den ausgewählten Modus, die Equalizer-Einstellung und die Gesamtlautstärke speichern. Es können 5 verschiedene Einstellungen gespeichert werden.
RECAL		Ermöglicht das Abrufen einer der mit der STORE-Funktion gespeicherten Einstellungen.

RESET	Löscht alle gespeicherten Einstellungen sowie die aktuell verwendete Einstellung. Dieser Vorgang sollte mit Bedacht durchgeführt werden.
INFO	Zeigt die aktuelle Firmware-Version an.

5 – Befestigungssystem

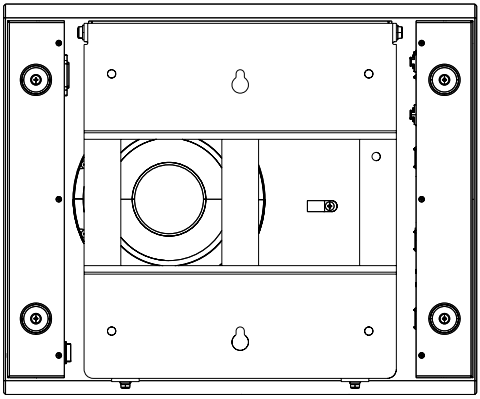

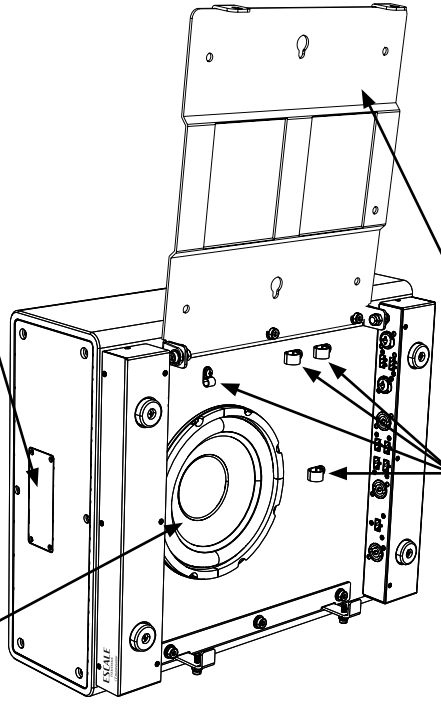

Eine Abdeckplatte bedeckt das Display und die Taste, um die Einstellungen zu schützen und ein schlichtes, unauffälliges Erscheinungsbild zu gewährleisten.

Der an der Rückseite befestigte Lautsprecher bewegt sich zwischen dem Gehäuse und der Wand oder Decke, wodurch er tiefe Frequenzen besser wiedergeben kann.

Um die Montage zu erleichtern, empfiehlt es sich, die Halterung zu kippen.

Es ist sehr wichtig, sicherzustellen, dass die Ein- und Ausgangskabel mit Kabelklemmen fest befestigt sind, um Vibrationsgeräusche zu vermeiden.

6 – Typische Aufbauten

6.1 – MODUS 2.1:

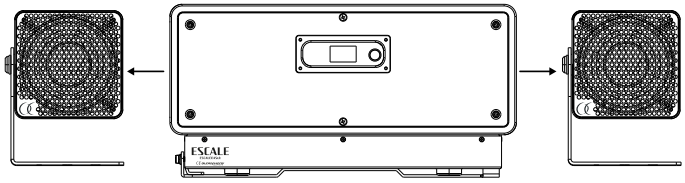

6.2 – MODUS 2.2:

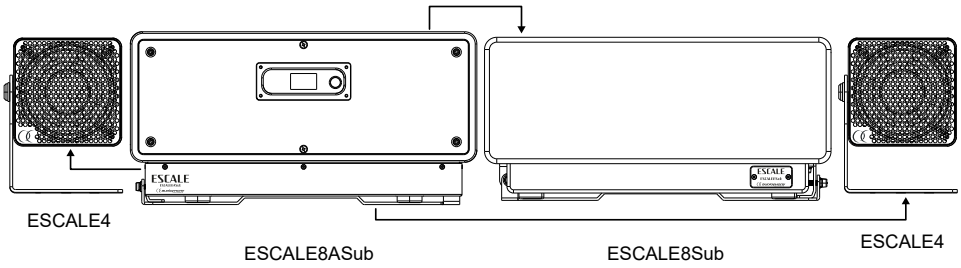

6.3 – MODUS 4.1:

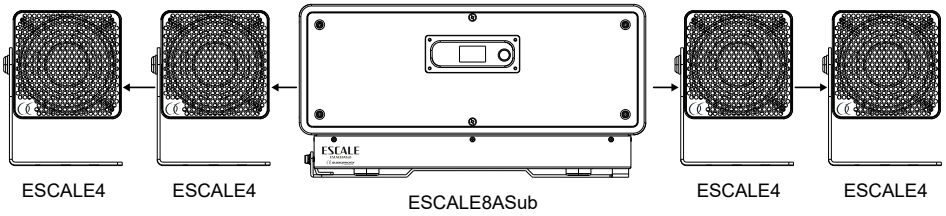

6.4 – MODUS 4.2:

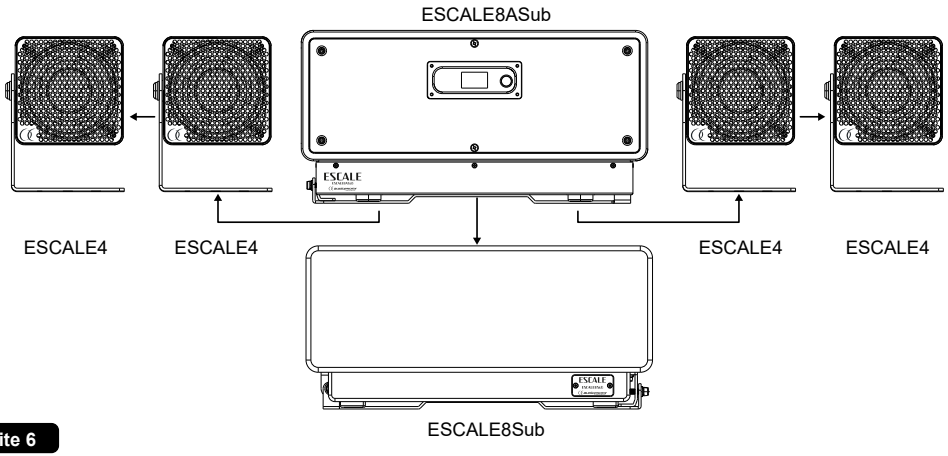

7 – Abmessungen

7.1 – Trägerplatte:

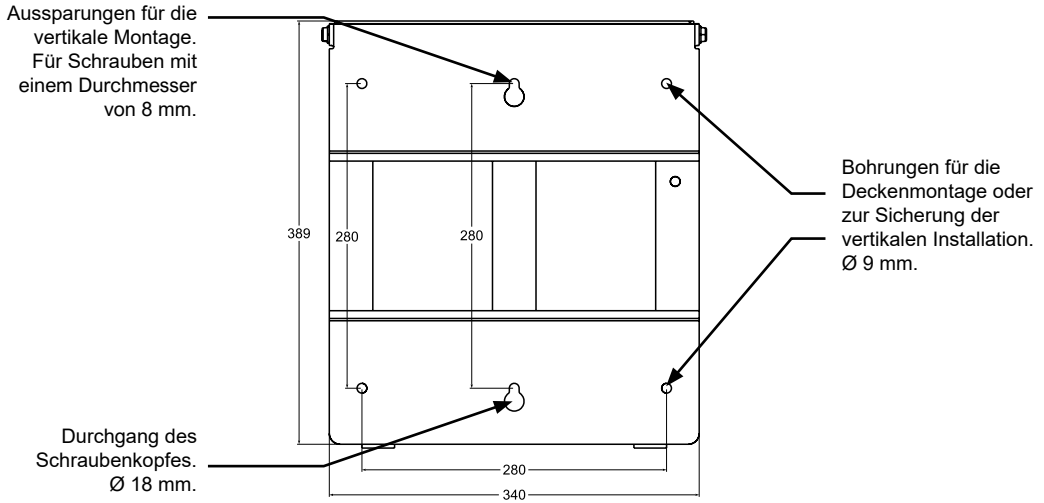

7.2 – Allgemeines:

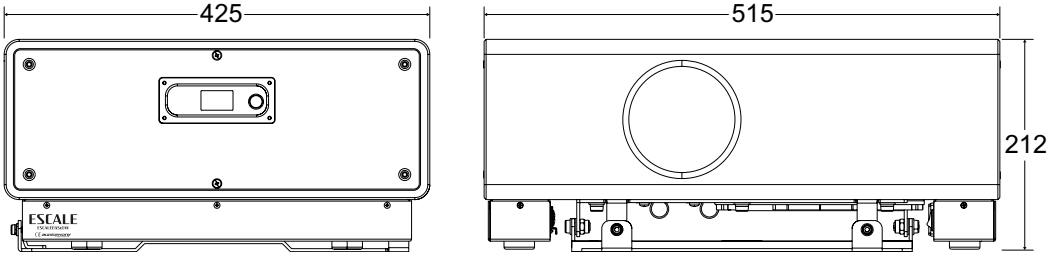

8 – Technische Daten

Bluetooth	5.0
Lautsprecher	8-Zoll-Lautsprecher; 38-mm-Schwingspule
Verstärkung	3 × 400 W (4 Ohm) / 3 x 200 W (8 Ohm)
Frequenzgang	45 Hz –120 kHz
Eingangsempfindlichkeit	0 dBU
Max. Schalldruckpegel (bei 1 m)	119 dB
Eingangsanschlüsse	2 x XLR-/Klinken-Kombi-Anschlüsse 2 x 3-polige Euroblock-Anschlüsse
Ausgangsanschlüsse	3 x 4-polige Speakon-Anschlüsse 5 x 2-polige Euroblock-Anschlüsse
Abmessungen	515 × 212 × 425 mm
Ernährung	AC 100 V–240 V – 50/60 Hz – 235 W
Gewicht	17,75 kg

Da AUDIOPHONY® seine Produkte mit äußerster Sorgfalt herstellt, um sicherzustellen, dass Sie nur die bestmögliche Qualität erhalten, können unsere Produkte ohne vorherige Ankündigung geändert werden. Aus diesem Grund können die technischen Daten und die physische Konfiguration der Produkte von den Abbildungen abweichen.
Sichern Sie sich die neuesten Nachrichten und Updates zu den AUDIOPHONY®-Produkten auf www.audiophony.com
AUDIOPHONY® ist eine Marke von **HITMUSIC S.A.S** - 595 Rue de la pièce Grande - 46230 FONTANES - FRANCE