Caisson actif 8 pouces 3 x 400 W avec DSP finition bois - Noir / Blanc

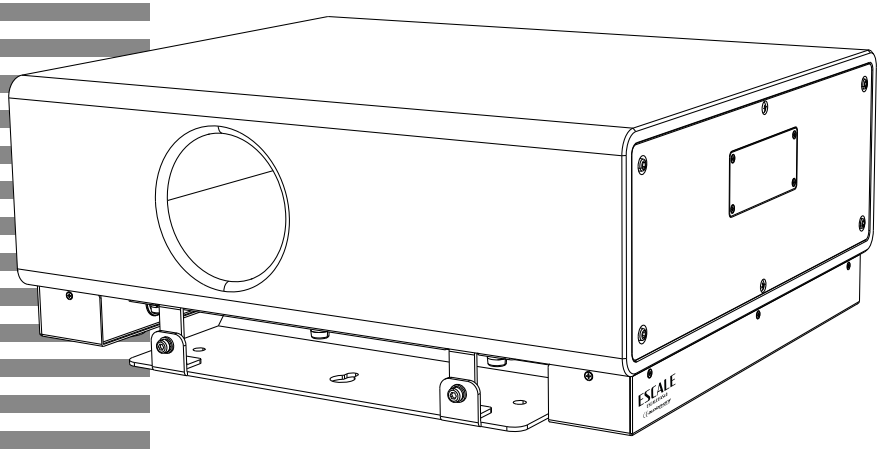

ESCALE8ASubB
ESCALE8ASubW

GUIDE DE L'UTILISATEUR

H11914 - H11915 - Version 1 / 09-2026

1 - Instructions de sécurité

Informations importantes de sécurité



Cet appareil a été créé pour fonctionner en lieu chauffé et isolé de toute forme d'humidité ou de projection d'eau. Toute utilisation en lieu humide, non-protégé, ou soumis à des variations de températures importantes peu représenter un risque tant pour l'appareil que pour toute personne à proximité.



Seuls les services techniques compétents et reconnus par AUDIOPHONY sont habilités à réaliser la maintenance de cet appareil. Les gestes courants d'entretien doivent respecter les précautions de ce manuel.



Cet appareil contient à l'intérieur de son boîtier, des parties non isolées sous tensions suffisamment élevées pour représenter un risque de choc électrique. Vous ne devez en aucun cas réaliser la maintenance de cet appareil lorsque celui-ci est sous tension.

Symboles utilisés



Le symbole IMPORTANT signale une recommandation d'utilisation importante.



Le symbole WARNING signale un risque d'atteinte à l'intégrité physique de l'utilisateur et de toute autre personne présente.
Le produit peut de plus être endommagé.



Le symbole CAUTION signale un risque de dégradation du produit.

Instructions et recommandations

1 - Lisez les instructions :
Il est conseillé de bien lire toutes les instructions d'utilisation et de fonctionnement avant l'utilisation de l'appareil.

2 - Conservez les instructions :
Il est conseillé de conserver les instructions d'utilisation et de fonctionnement ultérieurement.

3 - Considérez les avertissements :
Il est conseillé de bien prendre en compte tous les avertissements et toutes les instructions de fonctionnement du produit.

4 - Suivez les instructions :
Il est conseillé de bien suivre toutes les instructions de fonctionnement et d'utilisation.

5 - Eau et humidité :
N'utilisez pas cet appareil à proximité de l'eau, par exemple près d'une baignoire, d'un lavabo, d'un évier ou d'une bassine; ni dans un endroit humide ou près d'une piscine, etc...

6 - L'installation :
Ne posez pas cet appareil sur un meuble roulant, un trépied, un support ou une table instables. L'appareil risquerait de tomber blessant gravement un enfant ou un adulte et de s'abîmer sérieusement. Utilisez seulement un meuble roulant, une étagère, un trépied, un support ou une table recommandés par le fabricant ou vendus avec l'appareil. Dans tous les cas pour installer l'appareil il est conseillé de suivre les instructions du fabricant et d'utiliser des instruments recommandés par celui-ci.
Il est fortement conseillé de déplacer avec prudence le meuble roulant quand l'appareil se trouve dessus. Des arrêts brutaux, une trop forte poussée et des surfaces rugueuses risqueraient de renverser l'ensemble.

7 - Aération :
Les fentes et ouvertures dans le boîtier sont prévues pour l'aération , pour assurer une utilisation en toute confiance du produit et pour éviter une surchauffe. Ces ouvertures ne doivent donc pas être obstruées ni recouvertes. Il faut faire attention à ne jamais obstruer ces ouvertures en plaçant le produit sur un lit, un canapé, une couverture ou autre surface de ce style. Cet appareil ne devrait pas être placé dans une installation fermée tels une valise ou un rack à moins qu'une aération ait été prévue ou que les instructions du fabricant aient été suivies.

8 - Chaleur :
Il est conseillé de maintenir le produit éloigné des sources de chaleur tels les radiateurs, les poêles, les réflecteurs de chaleur ou autres produits (ainsi que les amplificateurs) qui produisent de la chaleur.

9 - Alimentation électrique :
Ce produit fonctionne seulement sur le voltage indiqué sur une étiquette au dos de l'appareil. Si vous n'êtes pas sûr du voltage de votre installation électrique, consultez votre revendeur ou votre compagnie d'électricité.

10 - Protection des câbles électriques:
Il faut veiller à ce que les câbles électriques ne soient pas susceptibles d'être piétinés ou pincés par des objets placés dessus ou contre, en faisant particulièrement attention aux câbles au niveau des prises et de leur point de sortie sur l'appareil.

11 - Pour nettoyer :
Débranchez l'appareil avant de le nettoyer. N'utilisez pas d'accessoires non conseillés par le fabricant. Utilisez un chiffon humide sur la surface de l'appareil. Ne passez pas l'appareil sous l'eau.

12 - Période de non utilisation :
Débranchez le cordon d'alimentation de votre lecteur si vous ne l'utilisez pas durant une longue période.

13 - Pénétration d'objets ou de liquides :
Ne laissez jamais pénétrer d'objets en tout genre dans cet appareil à travers les ouvertures car ils risqueraient de provoquer un incendie ou une décharge électrique. Ne répandez jamais de liquides en tout genre sur le produit.

14 - Dommages nécessitant un entretien :
Adressez-vous à des personnes qualifiées dans les cas suivants :
- Quand le cordon d'alimentation ou la prise est abîmé(e).
- Si du liquide a été répandu ou si des objets sont tombés dans l'appareil.
- Si le produit a été au contact de pluie ou d'eau.
- Si le produit ne fonctionne pas normalement en suivant les instructions.
- Si le produit a pris un choc.

15 - Entretien/révision :
N'essayez pas de réviser vous-même ce produit. Cela vous exposerait à une dangereuse tension. Adressez-vous à un personnel qualifié.

16 - Milieu de fonctionnement :
Température et humidité du milieu de fonctionnement : De +5 à +35° ; humidité relative inférieure à 85% (orifice de ventilation non obstrués).
N'installez pas l'appareil dans un endroit mal ventilé ou dans un lieu soumis à une forte humidité ou en plein soleil (ou à une forte lumière artificielle).



ATTENTION : Afin de réduire les risques de chocs électriques, ne retirez jamais les capots. Il n'y a aucune pièce réparable par l'utilisateur à l'intérieur. Contactez un service technique compétent pour la maintenance de cet appareil.
Afin de prévenir les risques d'électrocution, n'utilisez pas de rallonge, de prise multiple ou tout autre système de raccordement sans que les parties métalliques en contact soient complètement hors de portée.



Niveaux sonores

Les systèmes de sonorisation sont capables de délivrer un niveau sonore (SPL) nuisible à la santé humaine. Les niveaux de pression sonore apparemment non critiques peuvent endommager l'audition si la personne y est exposée sur une longue période.
Ne pas stationner à proximité immédiate des enceintes acoustiques en fonctionnement.



Protection de l'environnement

• L'environnement est une cause que défend HITMUSIC, nous commercialisons uniquement des produits propres, conformes aux normes ROHS.
• Votre produit est composé de matériaux qui doivent être recyclés, ne le jetez pas dans votre poubelle, apportez-le dans un centre de collecte sélective mis en place à proximité de votre résidence. Les centres de services agréés vous reprendront votre appareil en fin de vie afin de procéder à sa destruction dans le respect des règles de l'environnement.
• Pour plus de renseignements http://www.hitmusic.fr/directives-deee.php.



Points de collecte sur www.quefairedemesdechets.fr
Privilégiez la réparation ou le don de votre appareil !

2 - Introduction

Le ESCALE8ASub est un caisson de basses actif ultra-compact, composé d'un haut-parleur de graves de 8 pouces avec une bobine de 1,5" (38 mm), pouvant être fixé au mur ou au plafond, ou dissimulé sous des meubles. Il intègre un module de traitement DSP (processeur numérique de signal) offrant des fonctions telles que le gain, l'égalisation et la mémoire de programme ; Il prend en charge la connexion Bluetooth 5.0. Domaines d'application : magasins, centres commerciaux, halls d'hôtel, bars, salons de thé, musique d'ambiance, etc.

3 - Description

3.1 - Panneau de connexion :

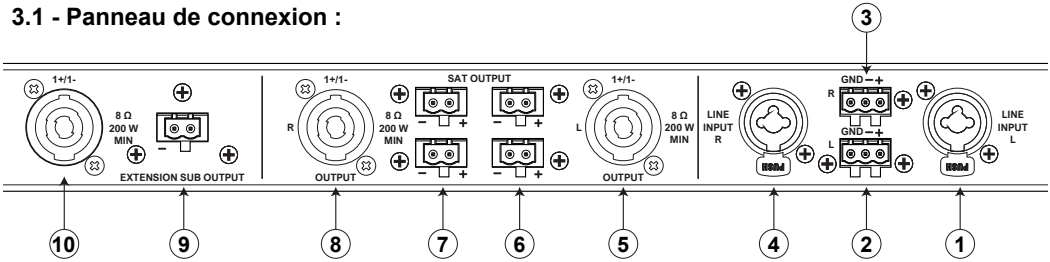

1 - Entrée niveau ligne coté gauche sur fiche Combo
2 - Entrée niveau ligne coté gauche sur fiche Euroblock
3 - Entrée niveau ligne coté droit sur fiche Euroblock
4 - Entrée niveau ligne coté droit sur fiche Combo
5 - Sortie médium / aigu coté gauche sur fiche Speakon
6 - Sorties médium / aigu coté gauche sur fiches Euroblock
7 - Sorties médium / aigu coté droit sur fiches Euroblock
8 - Sortie médium / aigu coté droit sur fiche Speakon
9 - Sortie basse supplémentaire sur fiche Euroblock
10 - Sortie basse supplémentaire sur fiche Speakon

3.2 - Panneau d'alimentation :

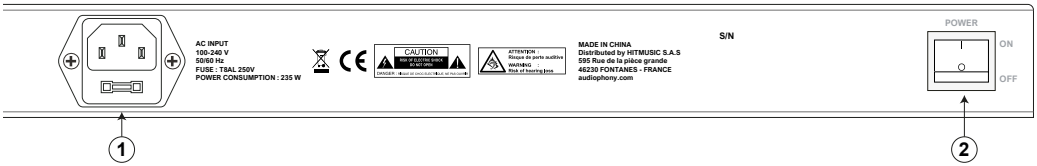

1 - Entrée alimentation sur fiche IEC : AC 100-240 V - 50/60 Hz - 235 W
2 - Bouton de mise sous tension

3.3 - Afficheur :

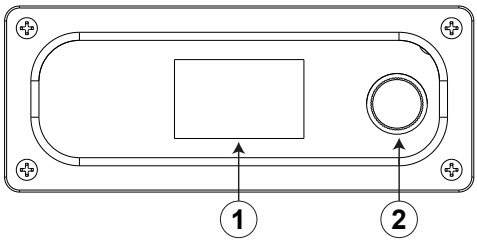

1 - Ecran LCD
2 - Bouton encodeur avec push

4 - Menu du DSP

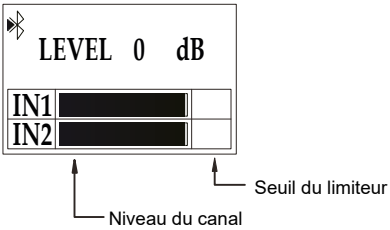

Le réglage du niveau général varie de -80 dB à 0 dB. Si un signal est présent sur l'une ou l'autre des entrées (IN1 et IN2), l'afficheur indiquera leurs niveaux respectifs.

Si la fonction Bluetooth est active, le logo bluetooth s'affichera dans le coin supérieur gauche de l'afficheur. Si le Bluetooth n'est pas connecté ce logo clignotera. Si le Bluetooth est connecté, ce logo cessera de clignoter.

Appuyez sur le bouton pour accédez aux menu complet du DSP

EXIT	Permet de quitter les réglages du DSP et de revenir à l'écran principal	
MODE	2.1	Preset qui optimise l'utilisation de deux ESCALE4 et d'un ESCALE8ASub
	2.2	Preset qui optimise l'utilisation de deux ESCALE4, d'un ESCALE8ASub et d'un ESCALE8Sub
	4.1	Preset qui optimise l'utilisation de quatre ESCALE4 et d'un ESCALE8ASub
	4.2	Preset qui optimise l'utilisation de quatre ESCALE4, d'un ESCALE8ASub et d'un ESCALE8Sub
TREBLE	Réglage du niveau des aigus de -12 dB à +12 dB	
MID	Réglage du niveau des médiums de -12 dB à +12 dB	
BASS	Réglage du niveau des basses de -12 dB à +12 dB	
BT	Activation et désactivation de la fonction Bluetooth. OFF par défaut	
SUB LEVEL	Réglage du niveau du caisson de -80 dB à +10 dB. Remarque : une augmentation importante de l'égalisation est très risquée et peut entraîner une surchauffe en cas de charge maximale.	
CONTRAST	Réglage de la valeur du contraste de l'afficheur, de 0 à 6. Valeur idéale : 4	
STORE	Permet de sauvegarder le mode choisi, le réglage de l'égaliseur et le niveau général. 5 réglages différents peuvent être sauvegardés.	
RECAL	Permet de rappeler un des réglages sauvegardé avec la fonction STORE.	

RESET	Efface tous les réglages sauvegardés et le réglage en cours d'utilisation. Cette opération doit être effectuée avec précaution.
INFO	Affiche la version du firmware en cours.

5 - Système d'accrochage

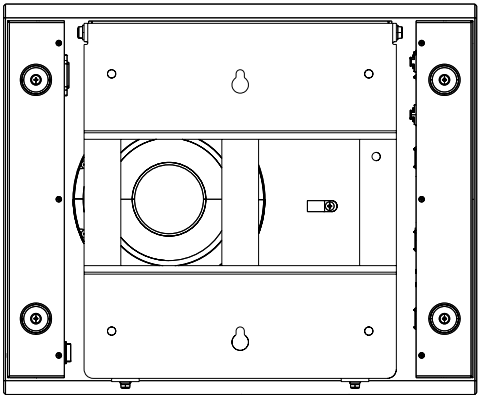

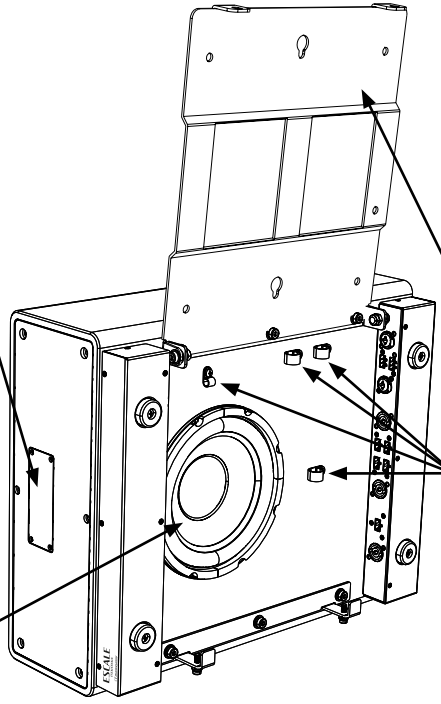

Une plaque vient recouvrir l'afficheur et le bouton pour sécuriser les réglages et garantir une finition sobre et discrète.

Pour une installation plus facile il est conseillé de basculer le support.

Il très important de s'assurer que les câbles d'entrée et de sortie sont solidement fixés à l'aide des serre-câbles pour éviter des bruits de vibration.

Le haut-parleur, fixé à l'arrière, se déplace entre le boîtier et le mur ou le plafond, ce qui lui permet de mieux restituer les basses fréquences.

6 - Montages types

6.1 - MODE 2.1 :

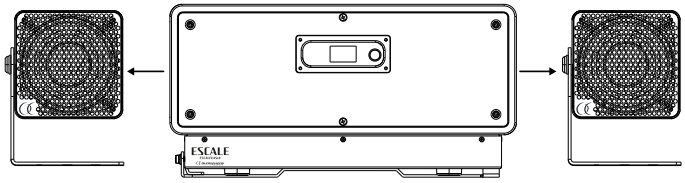

6.2 - MODE 2.2 :

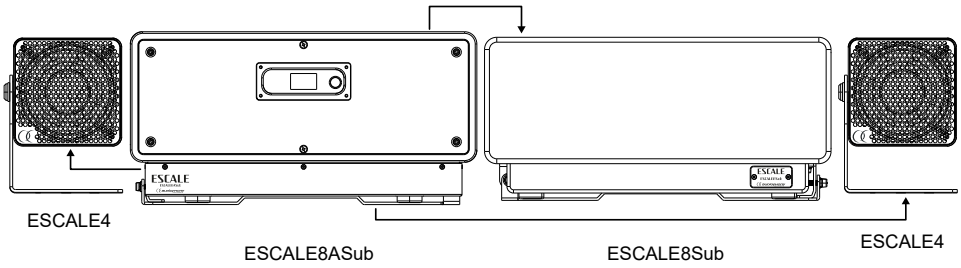

6.3 - MODE 4.1 :

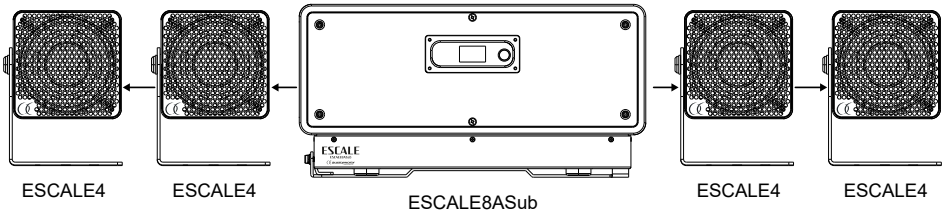

6.4 - MODE 4.2 :

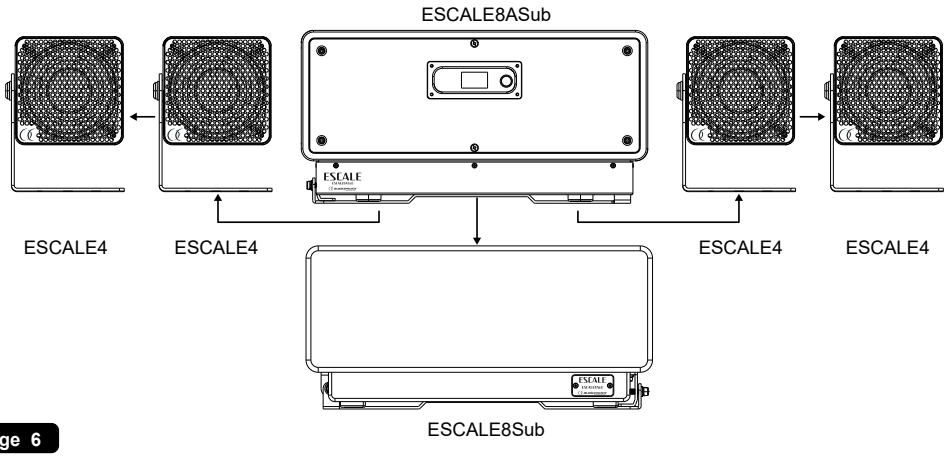

7 - Dimensions

7.1 - Plaque support :

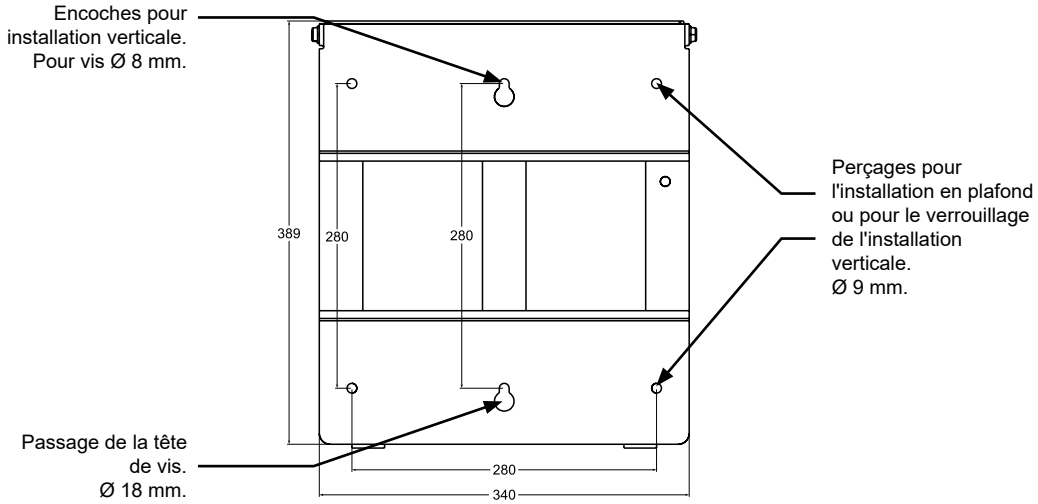

7.2 - Générales :

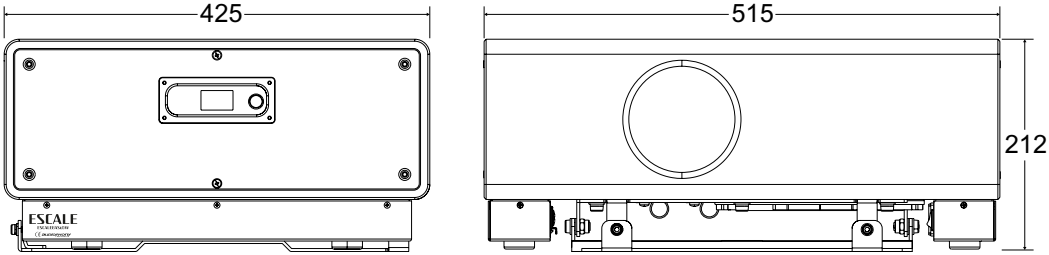

8 - Caractéristiques techniques

Bluetooth	5.0
Haut-parleur	Haut-parleur 8" ; Bobine de 1,5" (38 mm)
Amplification	3 x 400 W (4 Ohms) / 3 x 200 W (8 Ohms)
Réponse en fréquence	45 Hz - 120 Hz
Sensibilité d'entrée	0 dBU
SPL max (@1 m)	119 dB
Connecteurs d'entrée	2 x connecteurs combo XLR / Jack 2 x connecteurs Euroblock 3 points
Connecteurs de sortie	3 x connecteurs Speakon 4 points 5 x connecteurs Euroblock 2 points
Dimensions	515 x 212 x 425 mm
Alimentation	AC100V~240V - 50/60 Hz - 235 W
Poids	17.75 Kg

La société AUDIOPHONY® apporte le plus grand soin à la fabrication de ses produits pour vous garantir la meilleure qualité. Des modifications peuvent donc être effectuées sans notification préalable. C'est pourquoi les caractéristiques techniques et la configuration physique des produits peuvent différer des spécifications et illustrations présentées dans ce manuel.
Pour bénéficier des dernières informations et mises à jour sur les produits AUDIOPHONY® connectez-vous sur www.audiophony.com
AUDIOPHONY® est une marque de HITMUSIC S.A.S - 595 rue de la Pièce Grande - 46230 Fontanes - France