8-inch actieve subwoofer, 3 x 400 W met DSP, houtafwerking - zwart / wit

audiophony EQUIPMENTS

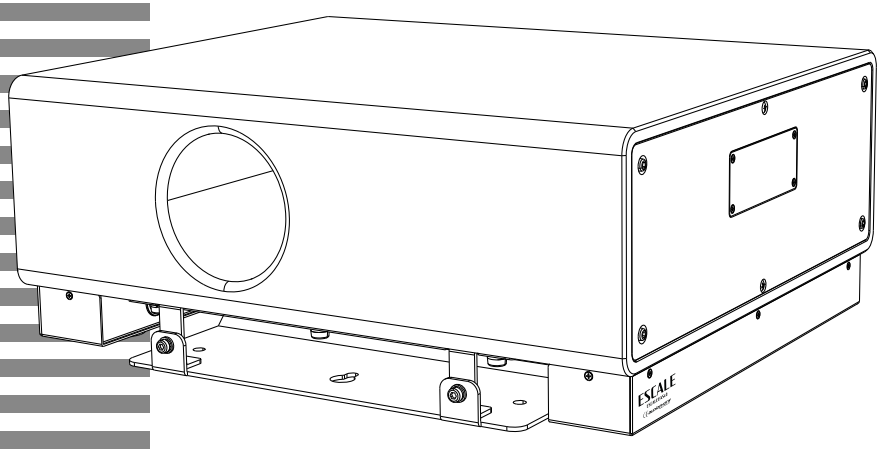

ESCALE8ASubB
ESCALE8ASubW

GEBRUIKERSHANDLEIDING

H11914 - H11915 - Versie 1 / 09-2026

1 - Veiligheidsinformatie

Belangrijke veiligheidsinformatie

Dit apparaat is alleen bedoeld voor gebruik binnenshuis. Gebruik het niet in een natte of extreem koude/hete omgeving. Het niet opvolgen van deze veiligheidsinstructies kan leiden tot brand, elektrische schokken, letsel of schade aan dit product of andere eigendommen.

Elke onderhoudsprocedure moet worden uitgevoerd door een AUDIOPHONY geautoriseerde technische dienst. Basisreinigingswerkzaamheden moeten nauwkeurig worden uitgevoerd volgens onze veiligheidsinstructies.

Dit product bevat niet-geïsoleerde elektrische onderdelen. Voer geen onderhoudswerkzaamheden uit wanneer het ingeschakeld is, aangezien dit kan leiden tot elektrische schokken.

Gebruikte symbolen

IMPORTANT

Dit symbool geeft een belangrijke veiligheidsmaatregel aan.

WARNING

Het symbool WAARSCHUWING duidt op een risico voor de fysieke integriteit van de gebruiker.
Het product kan ook beschadigd raken.

CAUTION

Het VOORZICHTIG-symbool geeft aan dat er een risico is op beschadiging van het product.

CAUTION
RISK OF ELECTRIC SHOCK
DO NOT OPEN

WAARSCHUWING: Dit toestel bevat geen onderdelen die door de gebruiker kunnen worden gerepareerd. Open de behuizing niet en probeer zelf geen onderhoud uit te voeren. In het onwaarschijnlijke geval dat uw apparaat onderhoud nodig heeft, neem dan contact op met uw dichtstbijzijnde dealer.
Om elektrische storingen te voorkomen, mag u geen stekkerdozen, verlengsnoeren of aansluitsystemen gebruiken zonder ervoor te zorgen dat ze perfect geïsoleerd zijn en geen defecten vertonen.

Geluidsniveaus

WARNING

Onze audio-oplossingen leveren belangrijke geluidsdrukniveaus (SPL) die schadelijk kunnen zijn voor de gezondheid bij langdurige blootstelling. Blijf niet in de buurt van werkende luidsprekers.

Uw apparaat recyclen

- Omdat HITMUSIC echt betrokken is bij het milieu, verkopen we alleen schone producten die voldoen aan ROHS.
- Als dit product het einde van zijn levensduur heeft bereikt, breng het dan naar een door de plaatselijke autoriteiten aangewezen inzamelpunt. Door uw product apart in te zamelen en te recyclen op het moment dat u het weggooit, spaart u natuurlijke hulpbronnen en zorgt u ervoor dat het wordt gerecycled op een manier die de volksgezondheid en het milieu beschermt.

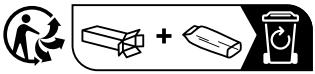

Instructies en aanbevelingen

1 - Lees aandachtig:
We raden u ten zeerste aan de veiligheidsinstructies aandachtig te lezen en te begrijpen voordat u dit apparaat in gebruik neemt.

2 - Bewaar deze handleiding :
We raden ten zeerste aan om deze handleiding bij het apparaat te bewaren voor toekomstig gebruik.

3 - Dit product voorzichtig gebruiken :
We raden ten zeerste aan om alle veiligheidsinstructies in acht te nemen.

4 - Volg de instructies:
Volg alle veiligheidsinstructies zorgvuldig op om lichamelijk letsel of materiële schade te voorkomen.

5 - Vermijd water en natte locaties :
Gebruik dit product niet in de regen of in de buurt van wastafels of andere natte locaties.

6 - Installatie :
We raden u ten zeerste aan om alleen een bevestigingssysteem of steun te gebruiken die wordt aanbevolen door de fabrikant of bij dit product wordt geleverd. Volg de installatie-instructies zorgvuldig op en gebruik het juiste gereedschap.
Zorg er altijd voor dat dit apparaat stevig is bevestigd om trillingen en wegglijden tijdens het gebruik te voorkomen, aangezien dit kan leiden tot lichamelijk letsel.

7 - Plafond- of wandinstallatie :
Neem contact op met uw plaatselijke dealer voordat u een plafond- of wandinstallatie uitvoert.

8 - Ventilatie :
De koelopeningen zorgen voor een veilig gebruik van dit product en voorkomen elk risico op oververhitting.
Blokkeer of bedek deze ventilatieopeningen niet, want dit kan leiden tot oververhitting en mogelijk lichamelijk letsel of schade aan het product. Dit product mag nooit worden gebruikt in een gesloten, niet-geventileerde ruimte zoals een flightcase of een rek, tenzij hiervoor koelopeningen zijn aangebracht.

9 - Blootstelling aan hitte :
Aanhoudend contact of nabijheid van warme oppervlakken kan oververhitting en schade aan het product veroorzaken. Houd dit product uit de buurt van warmtebronnen zoals kachels, versterkers, kookplaten, enz.

10 - Elektrische voeding :
Dit product kan alleen worden gebruikt met een zeer specifieke spanning. Deze informatie staat op het etiket aan de achterkant van het product.

11 - Bescherming van netsnoeren:
Netsnoeren moeten zo worden gelegd dat er niet over gelopen kan worden en dat ze niet geknikt kunnen raken door voorwerpen die erop of ertegenaan worden geplaatst, waarbij speciale aandacht moet worden besteed aan snoeren bij kabelschoenen, stopcontacten en het punt waar ze uit de armatuur komen.

12 - Voorzorgsmaatregelen voor reiniging :
Haal de stekker uit het stopcontact voordat u het product schoonmaakt. Dit product mag alleen worden gereinigd met accessoires die worden aanbevolen door de fabrikant. Gebruik een vochtige doek om het oppervlak schoon te maken. Was dit product niet.

13 - Lange perioden van niet-gebruik :
Schakel de hoofdvoeding van het apparaat uit als u het langere tijd niet gebruikt.

14 - Indringing van vloeistoffen of voorwerpen :
Laat geen voorwerpen in dit product binnendringen, want dit kan leiden tot elektrische schokken of brand.
Mors nooit vloeistof op dit product, want dit kan in de elektronische onderdelen terechtkomen en elektrische schokken of brand veroorzaken.

15 - Dit product moet worden onderhouden wanneer :
Neem contact op met gekwalificeerd onderhoudspersoneel als :
- Het netsnoer of de stekker is beschadigd.
- Er zijn voorwerpen in het apparaat gevallen of er is vloeistof in gemorst.
- Het apparaat is blootgesteld aan regen of water.
- Het product lijkt niet normaal te werken.
- Het product is beschadigd.

16 - Inspectie/onderhoud :
Probeer zelf geen inspecties of onderhoud uit te voeren. Laat alle onderhoud over aan gekwalificeerd personeel.

17 - Gebruiksomgeving :
Omgevingstemperatuur en -vochtigheid: +5 - +35°C, de relatieve luchtvochtigheid moet lager zijn dan 85% (als de ventilatieopeningen niet geblokkeerd zijn).
Gebruik dit product niet op een niet-geventileerde, zeer vochtige of warme plaats.

2 - Inleiding

De ESCALE8ASub is een ultracompacte actieve subwoofer, bestaande uit een 8-inch basluidspreker met een spreekspoel van 38 mm, die aan de muur of het plafond kan worden bevestigd, of onder meubels kan worden weggewerkt. Hij is voorzien van een DSP-module (digitale signaalprocessor) met functies zoals versterking, equalizer en programmageheugen; hij ondersteunt Bluetooth 5.0.
Toepassingsgebieden: winkels, winkelcentra, hotelhallen, bars, theesalons, achtergrondmuziek, enz.

3 - Beschrijving

3.1 - Aansluitpaneel:

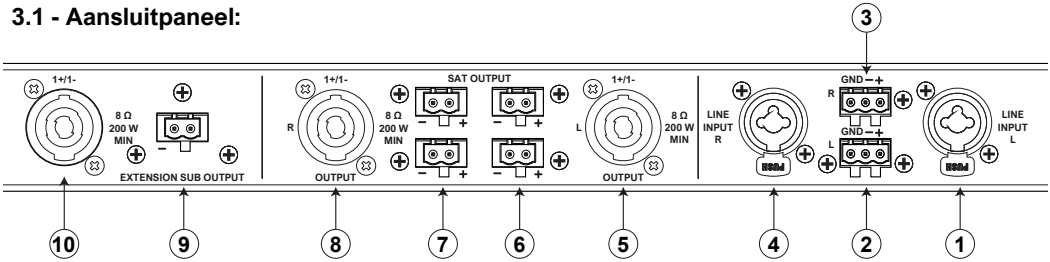

1 - Lijningang aan de linkerkant via een combo-stekker
2 - Lijnniveau-ingang aan de linkerkant via Euroblock-stekker
3 - Lijnniveau-ingang aan de rechterkant via Euroblock-stekker
4 - Lijningang aan de rechterkant via een combo-aansluiting
5 - Midden-/hoogfrequentie-uitgang links via Speakon-stekker
6 - Midden-/hoogfrequentie-uitgangen aan de linkerkant via Euroblock-aansluitingen
7 - Midden-/hoogfrequentie-uitgangen aan de rechterzijde via Euroblock-aansluitingen
8 - Midden-/hoogfrequentie-uitgang rechts via Speakon-stekker
9 - Extra lage uitgang via stekker Euroblock-stekker
10 - Extra lage uitgang via stekker Speakon-stekker

3.2 - Voedingspaneel:

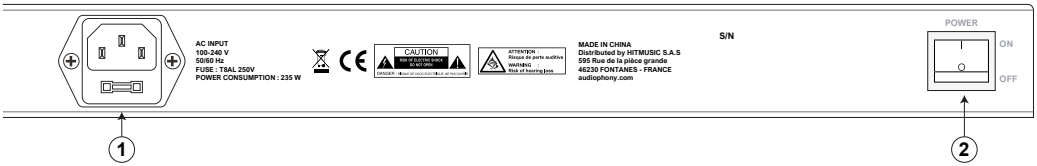

1 - Voedingsingang via IEC-stekker: AC 100-240 V - 50/60 Hz - 235 W
2 - Aan/uit-knop

3.3 - Display:

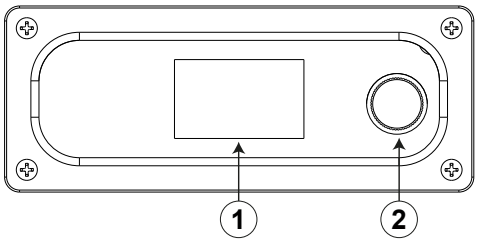

1 - LCD-scherm
2 - Draaiknop met drukfunctie

4 - DSP-menu

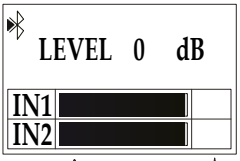

De algemene niveau-instelling varieert van -80 dB tot 0 dB. Als er een signaal aanwezig is op een van beide ingangen (IN1 en IN2), geeft het display de respectieve niveaus weer.

Als de Bluetooth-functie is ingeschakeld, verschijnt het Bluetooth-logo in de linkerbovenhoek van het display. Als er geen Bluetooth-verbinding is, knippert dit logo. Als er wel een Bluetooth-verbinding is, stopt het logo met knipperen.

Druk op de knop om het volledige menu van de DSP te openen

EXIT	Hiermee verlaat u de DSP-instellingen en keert u terug naar het hoofdscherm	
MODE	2.1	Preset die het gebruik van twee ESCALE4's en één ESCALE8ASub optimaliseert
	2.2	Preset die het gebruik van twee ESCALE4's, één ESCALE8ASub en één ESCALE8Sub optimaliseert
	4.1	Preset die het gebruik van vier ESCALE4's en één ESCALE8ASub optimaliseert
	4.2	Preset die het gebruik van vier ESCALE4's, één ESCALE8ASub en één ESCALE8Sub optimaliseert
TREBLE	Instelling van het hoogfrequentieniveau van -12 dB tot +12 dB	
MID	Instelling van het middenbereik van -12 dB tot +12 dB	
BASS	Instelling van het basniveau van -12 dB tot +12 dB	
BT	De Bluetooth-functie in- en uitschakelen. Standaardinstelling: UIT	
SUB LEVEL	Instelling van het subwoofervolume van -80 dB tot +10 dB. Opmerking: een aanzienlijke verhoging van de equalizerinstelling is zeer riskant en kan bij maximale belasting leiden tot oververhitting.	
CONTRAST	Het contrast van het display instellen, van 0 tot 6. Ideale waarde: 4	
STORE	Hiermee kunt u de gekozen modus, de equalizerinstellingen en het algemene volume opslaan. Er kunnen 5 verschillende instellingen worden opgeslagen.	
RECAL	Hiermee kunt u een van de instellingen oproepen die met de STORE-functie zijn opgeslagen.	

RESET	Wist alle opgeslagen instellingen en de huidige instelling. Ga hierbij voorzichtig te werk.
INFO	Geeft de huidige firmwareversie weer.

5 - Bevestigingssysteem

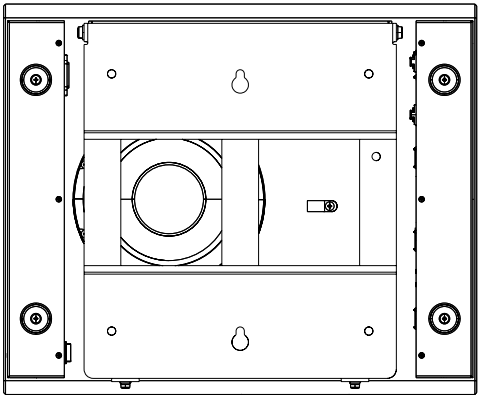

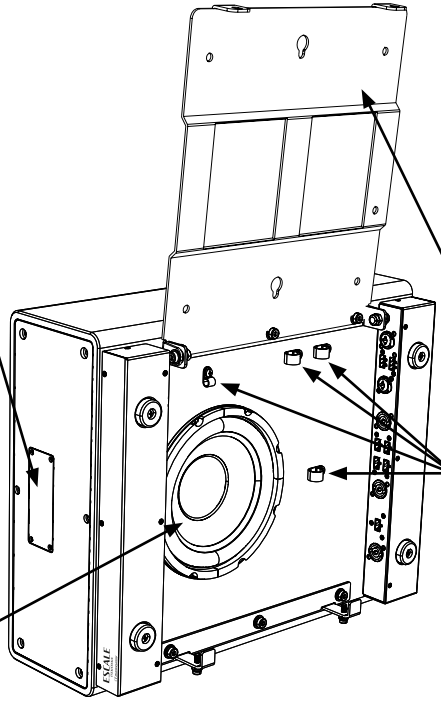

Een afdekplaatje bedekt het display en de knop om de instellingen te beveiligen en zorgt voor een strakke en onopvallende afwerking.

Voor een eenvoudigere installatie wordt aangeraden de steun te kantelen.

Het is heel belangrijk om ervoor te zorgen dat de in- en uitgangskabels stevig worden vastgezet met kabelklemmen om trillingsgeluiden te voorkomen.

De luidspreker, die aan de achterkant is bevestigd, beweegt tussen de behuizing en de muur of het plafond, waardoor hij de lage frequenties beter kan weergeven.

6 - Standaardopstellingen

6.1 - MODUS 2.1:

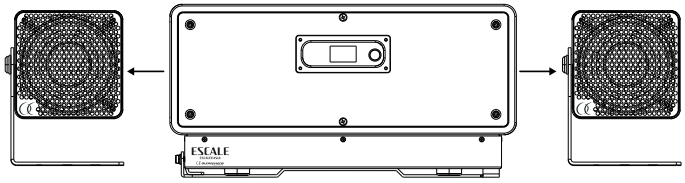

6.2 - MODUS 2.2:

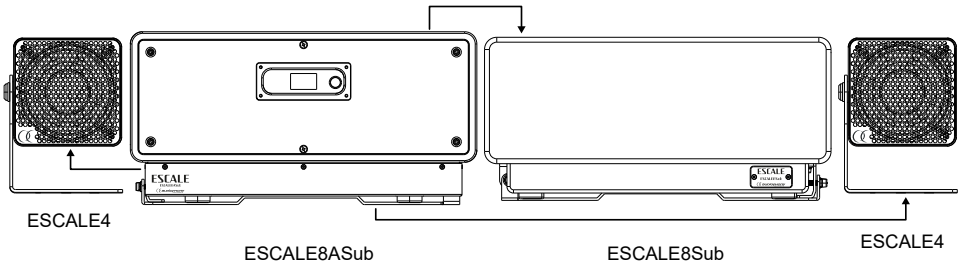

6.3 - MODUS 4.1:

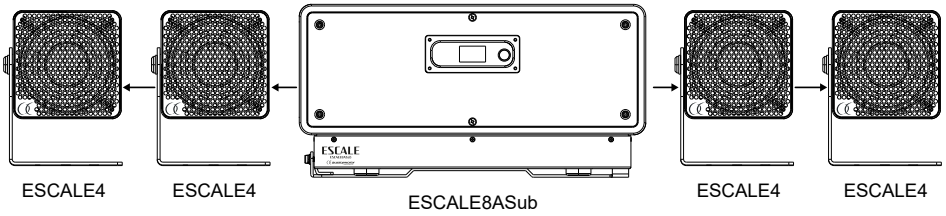

6.4 - MODUS 4.2:

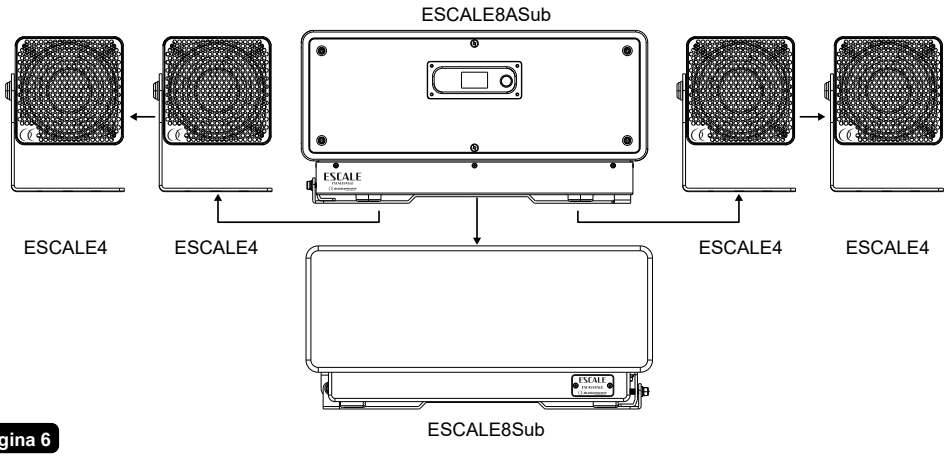

7 - Afmetingen

7.1 - Draagplaat:

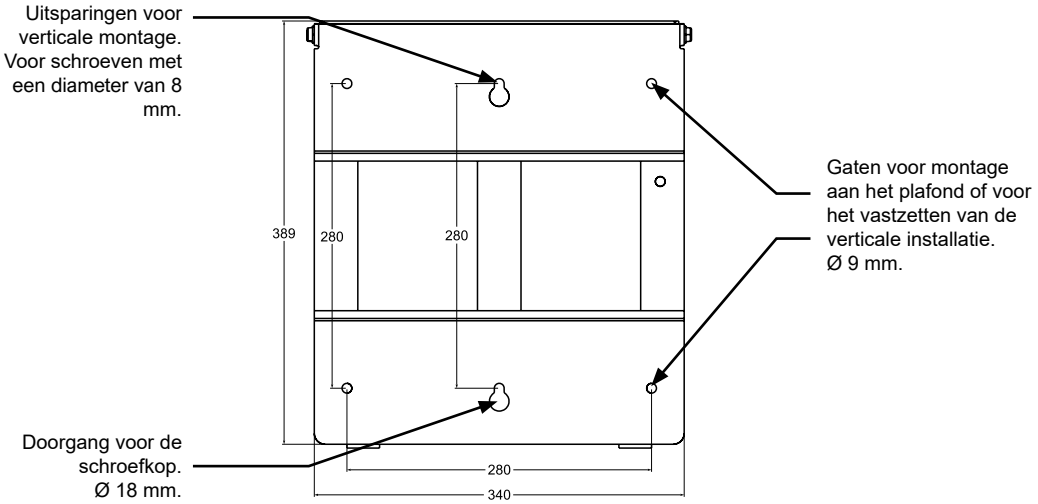

7.2 - Algemeen:

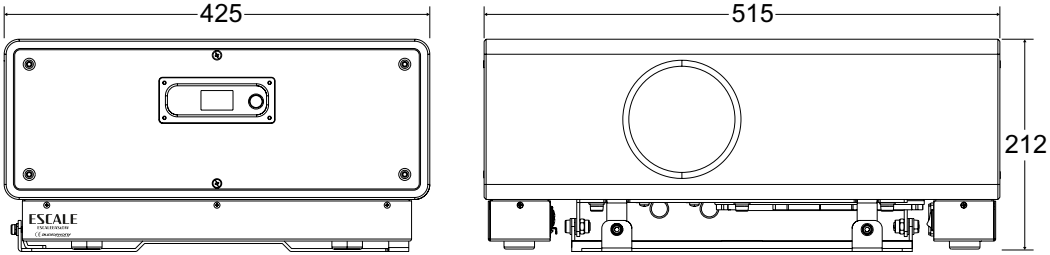

8 - Technische specificaties

Bluetooth	5.0
Luidspreker	8"-luidspreker; 38 mm-spoel
Versterking	3 x 400 W (4 ohm) / 3 x 200 W (8 ohm)
Frequentierespons	45 Hz -120 Hz
Ingangsgevoeligheid	0 dBU
Max. SPL (@1 m)	119 dB
Ingangsconnectoren	2 x XLR/jack-combo-aansluitingen 2 x 3-polige Euroblock-aansluitingen
Uitgangsconnectoren	3 x 4-polige Speakon-aansluitingen 5 x Euroblock-aansluitingen met 2 polen
Afmetingen	515 x 212 x 425 mm
Voeding	AC 100 V~240 V - 50/60 Hz - 235 W
Gewicht	17,75 kg

Omdat AUDIOPHONY® de uiterste zorg besteedt aan haar producten om ervoor te zorgen dat u alleen de best mogelijke kwaliteit krijgt, zijn onze producten onderhevig aan wijzigingen zonder voorafgaande kennisgeving. Daarom kunnen technische specificaties en de fysieke configuratie van het product afwijken van de illustraties.
Zorg ervoor dat je het laatste nieuws en updates over de AUDIOPHONY®-producten krijgt op www.audiophony.com
AUDIOPHONY® is een handelsmerk van **HITMUSIC S.A.S** - 595 Rue de la Pièce Grande - 46230 FONTANES - FRANKRIJK