8-Zoll-Passivbox, 200 W, Holzoptik – Schwarz / Weiß

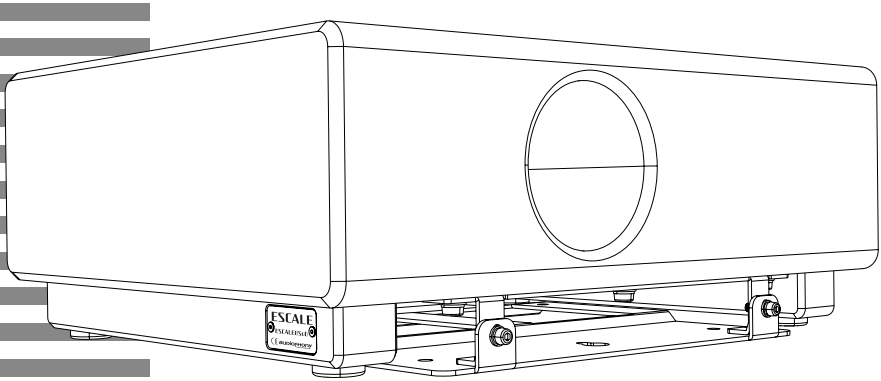

ESCALE8SubB
ESCALE8SubW

BENUTZERHANDBUCH

H11916 – H11917 – Version 1 / 09-2026

1 - Sicherheitshinweise

Wichtige Sicherheitsinformationen

Dieses Gerät ist nur für die Verwendung in Innenräumen vorgesehen. Verwenden Sie es nicht in feuchten oder extrem kalten/heißen Räumen. Die Nichtbeachtung dieser Sicherheitshinweise kann zu Bränden, elektrischen Schlägen, Verletzungen oder Schäden an diesem Produkt oder anderen Gegenständen führen.

Alle Wartungsarbeiten müssen von einem von AUDIOPHONY autorisierten technischen Dienst durchgeführt werden. Bei grundlegenden Reinigungsarbeiten sind unsere Sicherheitshinweise genau zu beachten.

Dieses Produkt enthält nicht isolierte elektrische Komponenten. Führen Sie keine Wartungsarbeiten durch, wenn das Gerät eingeschaltet ist, da dies zu einem Stromschlag führen kann.

Verwendete Symbole

IMPORTANT

Dieses Symbol weist auf eine wichtige Sicherheitsvorkehrung hin.

WARNING

Das Symbol WARNUNG weist auf eine Gefahr für die körperliche Unversehrtheit des Benutzers hin.
Außerdem kann das Produkt beschädigt werden.

CAUTION

Das Symbol VORSICHT weist auf die Gefahr einer Beschädigung des Produkts hin.

CAUTION
RISK OF ELECTRIC SHOCK
DO NOT OPEN

WARNUNG: Dieses Gerät enthält keine vom Benutzer zu wartenden Teile. Öffnen Sie das Gehäuse nicht und versuchen Sie nicht, es selbst zu warten. Sollte Ihr Gerät dennoch einmal gewartet werden müssen, wenden Sie sich bitte an Ihren Händler.
Um elektrische Fehlfunktionen zu vermeiden, verwenden Sie bitte keine Mehrfachsteckdosen, Netzkabelverlängerungen oder Verbindungssysteme, ohne sicherzustellen, dass diese perfekt isoliert sind und keinen Defekt aufweisen.

WARNING

Schallpegel

Unsere Audiolösungen liefern hohe Schalldruckpegel (SPL), die bei längerer Einwirkung gesundheitsschädlich sein können. Bitte halten Sie sich nicht in der Nähe der in Betrieb befindlichen Lautsprecher auf.

Recycling Ihres Geräts

- Da HITMUSIC sich sehr für die Umwelt einsetzt, vertreiben wir nur saubere, ROHS-konforme Produkte.
- Bringen Sie dieses Produkt am Ende seiner Lebensdauer zu einer von den örtlichen Behörden bestimmten Sammelstelle. Die getrennte Sammlung und das Recycling Ihres Produkts zum Zeitpunkt der Entsorgung tragen dazu bei, die natürlichen Ressourcen zu schonen und sicherzustellen, dass es auf eine Weise recycelt wird, die die menschliche Gesundheit und die Umwelt schützt.

Anweisungen und Empfehlungen

1 - Bitte sorgfältig lesen:
Wir empfehlen Ihnen dringend, die Sicherheitshinweise sorgfältig zu lesen und zu verstehen, bevor Sie das Gerät in Betrieb nehmen.

2 - Bitte bewahren Sie diese Anleitung auf:
Es wird dringend empfohlen, diese Anleitung zum späteren Nachschlagen bei dem Gerät aufzubewahren.

3 - Bedienen Sie dieses Produkt sorgfältig:
Wir empfehlen dringend, alle Sicherheitshinweise zu beachten.

4 - Befolgen Sie die Anweisungen:
Bitte befolgen Sie alle Sicherheitshinweise sorgfältig, um Körperverletzungen oder Sachschäden zu vermeiden.

5 - Vermeiden Sie Wasser und feuchte Orte:
Verwenden Sie dieses Produkt nicht bei Regen, in der Nähe von Waschbecken oder anderen feuchten Orten.

6 - Einbau :
Wir empfehlen Ihnen dringend, nur ein vom Hersteller empfohlenes oder mit diesem Produkt geliefertes Befestigungssystem oder eine Halterung zu verwenden. Befolgen Sie sorgfältig die Montageanweisungen und verwenden Sie die geeigneten Werkzeuge. Achten Sie immer darauf, dass das Gerät gut befestigt ist, um Vibrationen und Verrutschen während des Betriebs zu vermeiden, da dies zu körperlichen Verletzungen führen kann.

7 - Belüftung :
Die Belüftungsöffnungen sorgen für eine sichere Nutzung dieses Produkts und vermeiden das Risiko einer Überhitzung.
Blockieren oder verdecken Sie diese Lüftungsöffnungen nicht, da dies zu Überhitzung und möglichen Verletzungen oder Produktschäden führen kann. Dieses Produkt sollte niemals in einem geschlossenen, unbelüfteten Bereich, wie z. B. einem Flightcase oder einem Rack, betrieben werden, es sei denn, es sind Kühlungsöffnungen für diesen Zweck vorgesehen.

8 - Hitzeeinwirkung :
Anhaltender Kontakt oder die Nähe zu warmen Oberflächen kann zu Überhitzung und Produktschäden führen. Bitte halten Sie dieses Produkt von Wärmequellen wie Heizungen, Verstärkern, Kochplatten usw. fern.

9 - Elektrische Energieversorgung :
Dieses Produkt kann nur mit einer ganz bestimmten Spannung betrieben werden. Diese Informationen sind auf dem Etikett auf der Rückseite des Geräts angegeben.

10 - Schutz des Netzkabels:
Die Stromkabel sollten so verlegt werden, dass man nicht auf sie tritt oder sie durch Gegenstände, die darauf oder dagegen gestellt werden, eingeklemmt werden können.

11 - Vorsichtsmaßnahmen bei der Reinigung :
Ziehen Sie den Netzstecker, bevor Sie mit der Reinigung beginnen. Dieses Gerät sollte nur mit dem vom Hersteller empfohlenen Zubehör gereinigt werden. Verwenden Sie zur Reinigung der Oberfläche ein feuchtes Tuch. Waschen Sie das Gerät nicht.

12 - Lange Zeiträume der Nichtnutzung :
Trennen Sie das Gerät bei längerer Nichtbenutzung vom Stromnetz.

13 - Eindringen von Flüssigkeiten oder Gegenständen :
Achten Sie darauf, dass keine Gegenstände in das Gerät eindringen, da dies zu einem elektrischen Schlag oder Brand führen kann.
Verschütten Sie keine Flüssigkeiten über das Gerät, da diese in die elektronischen Bauteile eindringen und zu einem elektrischen Schlag oder Brand führen können.

14 - Dieses Produkt sollte gewartet werden, wenn :
Wenden Sie sich bitte an das qualifizierte Servicepersonal, wenn :
- Das Netzkabel oder der Stecker ist beschädigt.
- Gegenstände sind heruntergefallen oder es ist Flüssigkeit in das Gerät eingedrungen.
- Das Gerät ist Regen oder Wasser ausgesetzt gewesen.
- Das Produkt scheint nicht normal zu funktionieren.
- Das Produkt ist beschädigt worden.

15 - Inspektion/Wartung :
Versuchen Sie bitte nicht, das Gerät selbst zu inspizieren oder zu warten. Überlassen Sie alle Wartungsarbeiten qualifiziertem Personal.

16 - Betriebsumgebung :
Umgebungstemperatur und Luftfeuchtigkeit: +5 - +35°C, relative Luftfeuchtigkeit muss weniger als 85% betragen (wenn die Lüftungsöffnungen nicht blockiert sind).
Betreiben Sie dieses Produkt nicht an einem unbelüfteten, sehr feuchten oder warmen Ort.

2 – Einleitung

Der ESCALE8Sub ist ein ultraflacher passiver 8-Zoll-Subwoofer (nur 20 cm tief), der entwickelt wurde, um akustische Leistung und unauffälliges Design zu vereinen.

Sein Lautsprecher ist mit einer 1,5" (38 mm) großen Schwingspule mit großem Hub und hoher Wärmebeständigkeit ausgestattet, die mit einem Modulationsring aus Aluminium kombiniert ist. Diese Spitzentechnologie reduziert Verzerrungen drastisch und optimiert gleichzeitig die Wärmeableitung, wodurch eine längere Lebensdauer des Bauteils sowie ein außergewöhnlich reiner, dynamischer und verzögerungsfreier Klang gewährleistet werden.

Dank seines kompakten und eleganten Bassreflexgehäuses bietet der ESCALE8Sub einzigartige Flexibilität bei der Aufstellung: an der Wand befestigt, an der Decke aufgehängt oder unter einem Möbelstück verstaut.

Ideale Einsatzbereiche: Einkaufszentren, Hotellobbys, Bars, Restaurants usw.

3 – Beschreibung

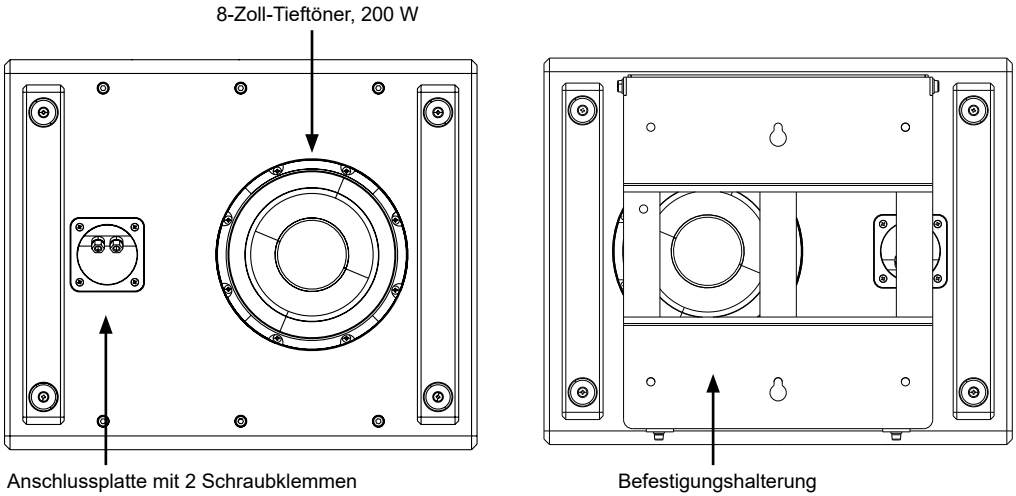

4 – Befestigungssystem

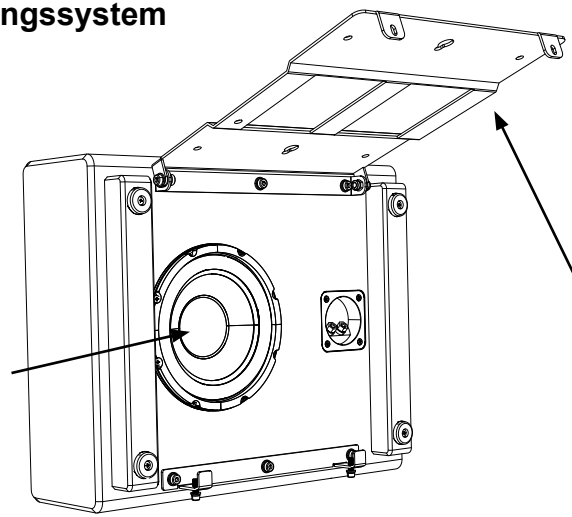

Der an der Rückseite befestigte Lautsprecher bewegt sich zwischen dem Gehäuse und der Wand bzw. der Decke hin und her, wodurch er tiefe Frequenzen besser wiedergeben kann.

Um die Montage zu erleichtern, empfiehlt es sich, die Halterung zu kippen.

5 – Typische Aufbauten

Dieser Passivsubwoofer kann entweder vom Aktivsubwoofer ESCALE8ASub gespeist werden oder in ein System integriert und beispielsweise von einem externen Verstärker vom Typ AiO4125 gespeist werden.

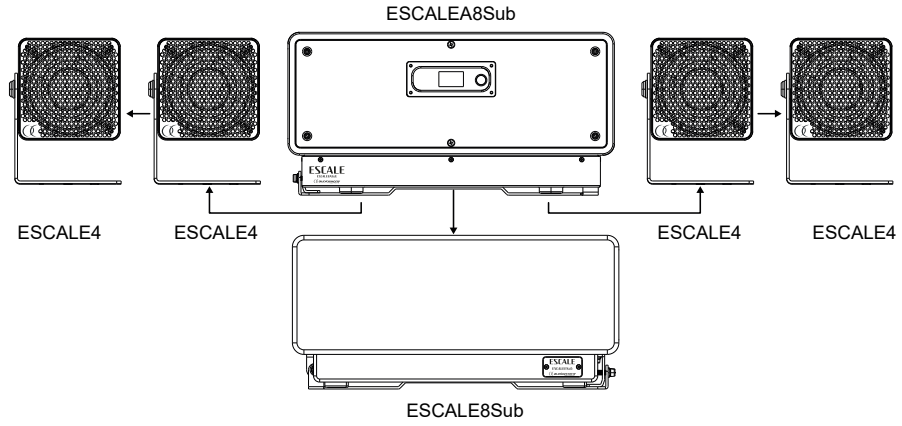

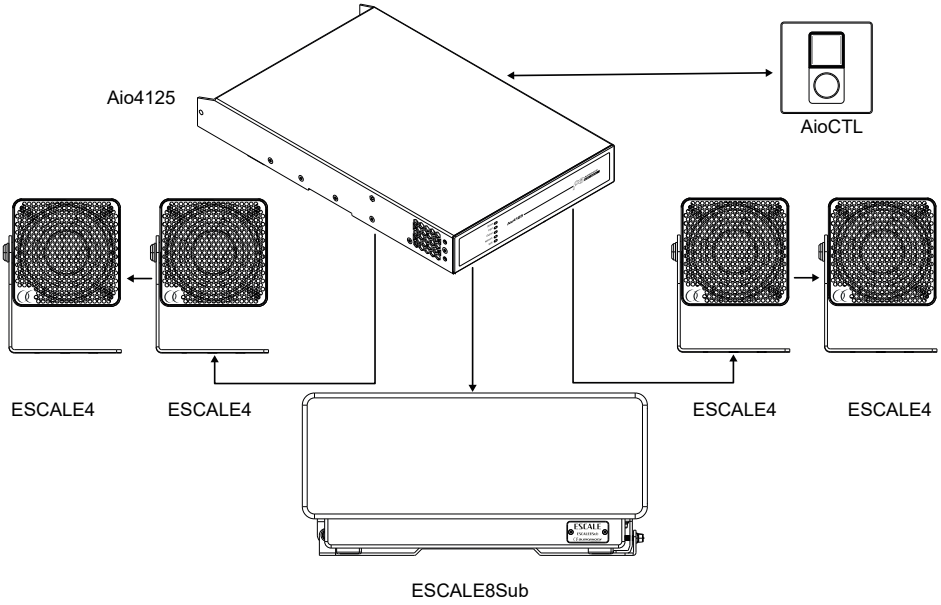

6 – Abmessungen

6.1 – Allgemeines:

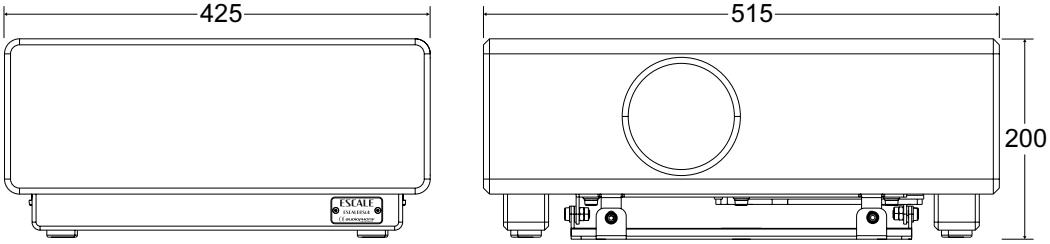

6.2 – Trägerplatte:

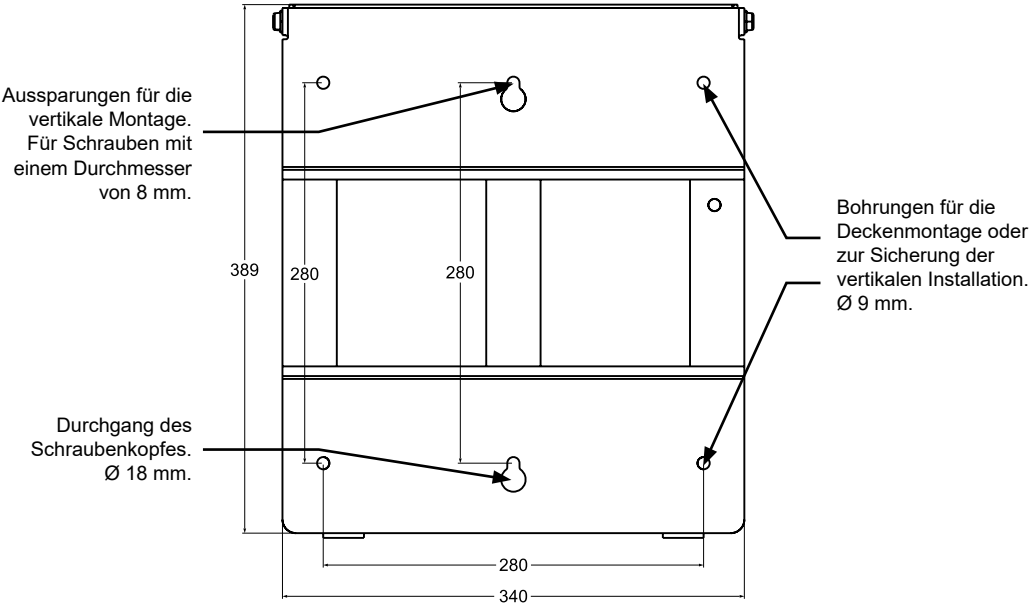

7 – Technische Daten

Lautsprecher	8-Zoll-Lautsprecher; 1.5-Zoll-Schwingspule (38 mm)
Impedanz	8 Ohm
Belastbarkeit	200 W RMS
Frequenzgang	45 Hz – 150 Hz
Empfindlichkeit (1 W bei 1 m)	89 dB
Max. Schalldruckpegel (bei 1 m)	119 dB
Steckverbinder	2 x Schraubklemmen
Abmessungen	515 × 200 × 425 mm
Gewicht	13 kg

Da AUDIOPHONY® seine Produkte mit äußerster Sorgfalt herstellt, um sicherzustellen, dass Sie nur die bestmögliche Qualität erhalten, können unsere Produkte ohne vorherige Ankündigung geändert werden. Aus diesem Grund können die technischen Daten und die physische Konfiguration der Produkte von den Abbildungen abweichen.
Sichern Sie sich die neuesten Nachrichten und Updates zu den AUDIOPHONY®-Produkten auf www.audiophony.com
AUDIOPHONY® ist eine Marke von **HITMUSIC S.A.S** - 595 Rue de la pièce Grande - 46230 FONTANES - FRANCE