Altavoz pasivo de 8 pulgadas y 200 W con acabado en madera - Negro / Blanco

audiophony EQUIPMENTS

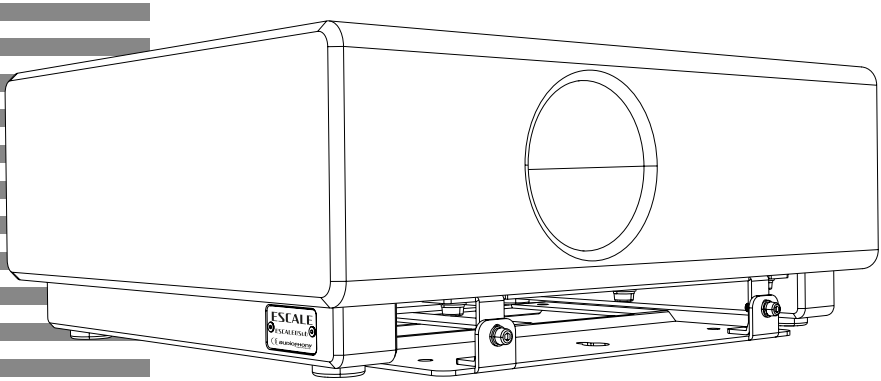

ESCALE8SubB
ESCALE8SubW

GUÍA DEL USUARIO

H11916 - H11917 - Versión 1 / 09-2026

1 - Información de seguridad

Información de seguridad importante

Esta unidad está diseñada sólo para uso en interiores. No lo utilice en lugares húmedos o extremadamente fríos o calientes. El incumplimiento de estas instrucciones de seguridad podría provocar incendios, descargas eléctricas, lesiones o daños a este producto o a otros bienes.

Cualquier procedimiento de mantenimiento debe ser realizado por un servicio técnico autorizado por AUDIOPHONY. Las operaciones básicas de limpieza deben seguir rigurosamente nuestras instrucciones de seguridad.

Este producto contiene componentes eléctricos no aislados. No realice ninguna operación de mantenimiento cuando esté encendido, ya que podría sufrir una descarga eléctrica.

Símbolos utilizados

IMPORTANT

Este símbolo indica una precaución de seguridad importante.

WARNING

El símbolo de ADVERTENCIA señala un riesgo para la integridad física del usuario.
El producto también puede resultar dañado.

CAUTION

El símbolo PRECAUCIÓN indica un riesgo de deterioro del producto.

CAUTION
RISK OF ELECTRIC SHOCK
DO NOT OPEN

ADVERTENCIA: Esta unidad no contiene piezas reparables por el usuario. No abra la carcasa ni intente realizar ningún tipo de mantenimiento por su cuenta. En el caso improbable de que su unidad requiera mantenimiento, póngase en contacto con su distribuidor más cercano.
Para evitar cualquier mal funcionamiento eléctrico, no utilice ninguna toma múltiple, alargador de cable de alimentación o sistema de conexión sin asegurarse de que están perfectamente aislados y no presentan ningún defecto.

WARNING

Niveles sonoros

Nuestras soluciones de audio emiten importantes niveles de presión sonora (SPL) que pueden ser perjudiciales para la salud humana cuando se exponen durante periodos prolongados. No permanezca cerca de los altavoces en funcionamiento.

Reciclar el dispositivo

- Como HITMUSIC está realmente implicada en la causa medioambiental, sólo comercializamos productos limpios que cumplan la normativa ROHS.
- Cuando este producto llegue al final de su vida útil, llévelo a un punto de recogida designado por las autoridades locales. La recogida selectiva y el reciclaje de su producto en el momento de la eliminación ayudarán a conservar los recursos naturales y garantizarán que se recicle de forma que se proteja la salud humana y el medio ambiente.

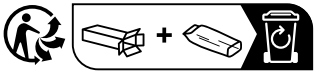

Instrucciones y recomendaciones

1 - Lea atentamente :
Le recomendamos encarecidamente que lea atentamente y comprenda las instrucciones de seguridad antes de intentar utilizar esta unidad.

2 - Conserve este manual :
Le recomendamos encarecidamente que conserve este manual junto con la unidad para futuras consultas.

3 - Utilice este producto con cuidado:
Recomendamos encarecidamente tener en cuenta todas las instrucciones de seguridad.

4 - Sigue las instrucciones:
Siga atentamente cada una de las instrucciones de seguridad para evitar cualquier daño físico o material.

5 - Evite el agua y los lugares húmedos :
No utilice este producto bajo la lluvia, ni cerca de lavabos u otros lugares húmedos.

6 - Instalación :
Le recomendamos encarecidamente que utilice únicamente un sistema de fijación o soporte recomendado por el fabricante o suministrado con este producto. Siga atentamente las instrucciones de instalación y utilice las herramientas adecuadas.
Asegúrese siempre de que esta unidad esté firmemente fijada para evitar vibraciones y deslizamientos durante el funcionamiento, ya que podrían producirse lesiones físicas.

7 - Ventilación :
Las rejillas de refrigeración garantizan un uso seguro de este producto y evitan cualquier riesgo de sobrecalentamiento.
No obstruya ni cubra estos orificios de ventilación, ya que podría producirse un sobrecalentamiento y posibles lesiones físicas o daños en el producto. Este producto no debe utilizarse nunca en un área cerrada sin ventilación, como una flight case o un rack, a menos que se disponga de rejillas de ventilación para tal fin.

8 - Exposición al calor :
El contacto sostenido o la proximidad con superficies calientes puede causar sobrecalentamiento y daños en el producto. Mantenga este producto alejado de cualquier fuente de calor, como calefactores, amplificadores, placas calientes, etc...

9 - Alimentación eléctrica :
Este producto sólo puede funcionar con un voltaje muy específico. Esta información se especifica en la etiqueta situada en la parte posterior del producto.

10 - Protección de los cables de alimentación:
Los cables de alimentación deben tenderse de forma que no puedan ser pisados o pellizcados por objetos colocados sobre o contra ellos, prestando especial atención a los cables en las orejetas, los receptáculos y el punto en el que salen de la luminaria.

11 - Precauciones de limpieza :
Desenchufe el producto antes de realizar cualquier operación de limpieza. Este producto sólo debe limpiarse con los accesorios recomendados por el fabricante. Utilice un paño húmedo para limpiar la superficie. No lave este producto.

12 - Largos periodos de inactividad :
Desconecte la alimentación principal de la unidad durante periodos prolongados sin uso.

13 - Penetración de líquidos u objetos :
No deje que ningún objeto penetre en este producto, ya que podría provocar una descarga eléctrica o un incendio.
No derrame nunca ningún líquido sobre este producto, ya que podría infiltrarse en los componentes electrónicos y provocar una descarga eléctrica o un incendio.

14 - Este producto debe ser revisado cuando :
Póngase en contacto con el personal de servicio cualificado si :
- El cable de alimentación o el enchufe están dañados.
- Se han caído objetos o se ha derramado líquido en el aparato.
- El aparato ha estado expuesto a la lluvia o al agua.
- El producto no parece funcionar con normalidad.
- El producto está dañado.

15 - Inspección/mantenimiento :
No intente realizar ninguna inspección o mantenimiento por su cuenta. Encargue el mantenimiento a personal cualificado.

16 - Entorno operativo :
Temperatura y humedad ambiente: +5 - +35°C, la humedad relativa debe ser inferior al 85% (cuando las rejillas de ventilación no están obstruidas).
No utilice este producto en un lugar sin ventilación, muy húmedo o caluroso.

2 - Introducción

El ESCALE8Sub es un subwoofer pasivo ultraplano de 8 pulgadas (solo 20 cm de profundidad) diseñado para combinar rendimiento acústico y discreción.

Su altavoz está equipado con una bobina móvil de 1,5" (38 mm) de gran excursión y alta resistencia térmica, combinada con un anillo de modulación de aluminio. Esta tecnología de vanguardia reduce drásticamente la distorsión al tiempo que optimiza la disipación del calor, lo que garantiza una mayor durabilidad del componente y un sonido de una pureza excepcional, dinámico y sin latencia.

Gracias a su elegante y compacta caja bass-reflex, el ESCALE8Sub ofrece una versatilidad de instalación única: se puede fijar a la pared, colgar del techo o colocar debajo de un mueble.

Aplicaciones ideales: Centros comerciales, vestíbulos de hoteles, bares, restaurantes, etc.

3 - Descripción

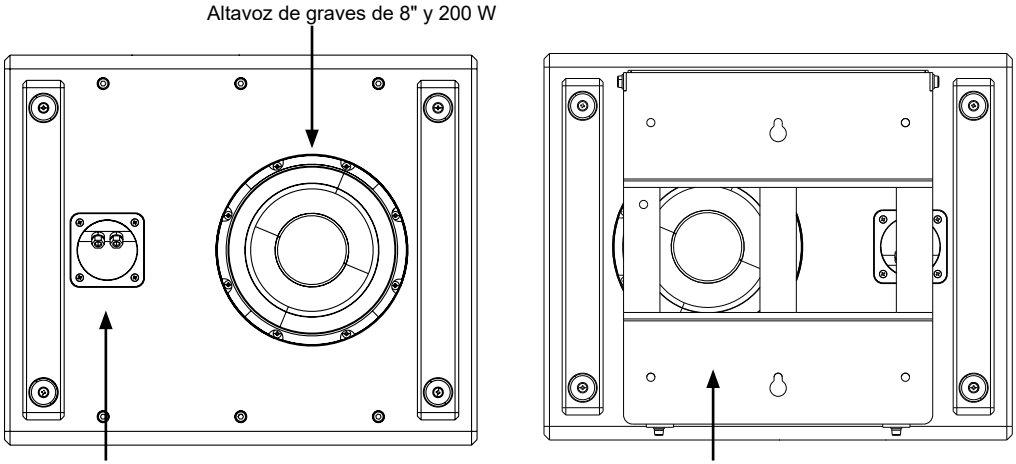

4 - Sistema de fijación

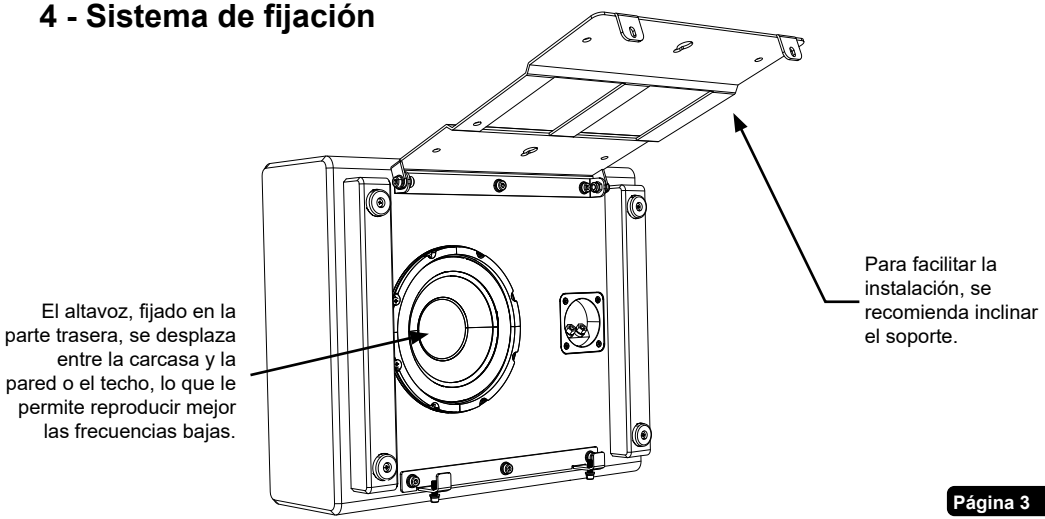

5 - Montajes típicos

Este subwoofer pasivo puede alimentarse mediante el subwoofer activo ESCALE8ASub o bien integrarse en un sistema y alimentarse mediante un amplificador externo, como por ejemplo el modelo AiO4125.

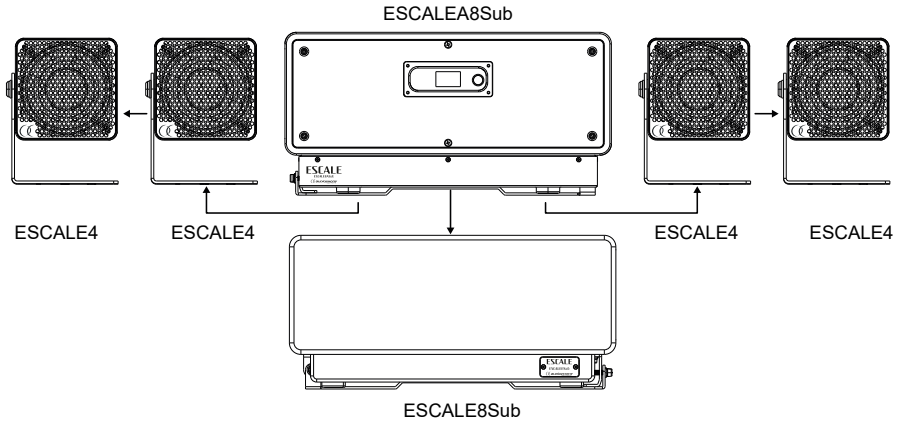

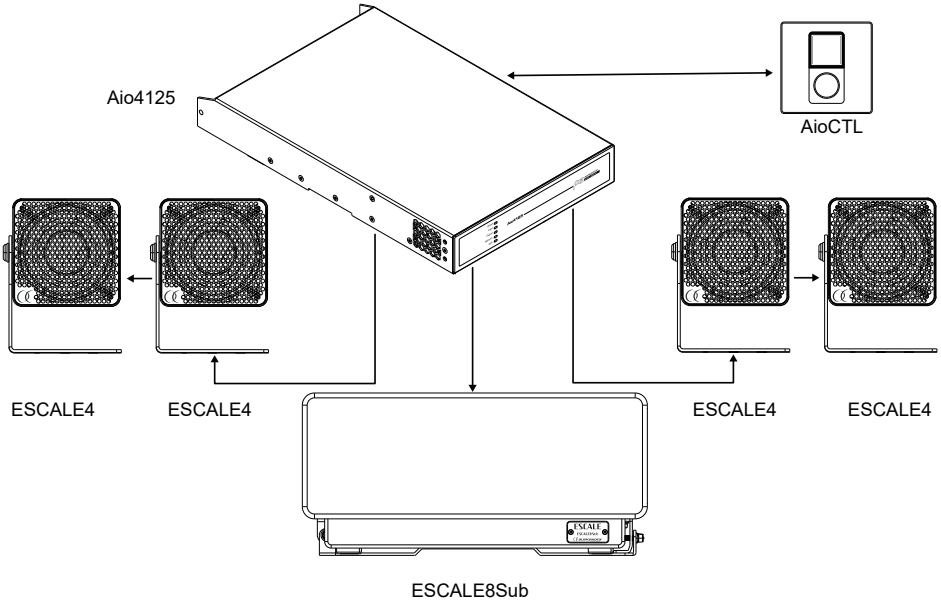

6 - Dimensiones

6.1 - Disposiciones generales:

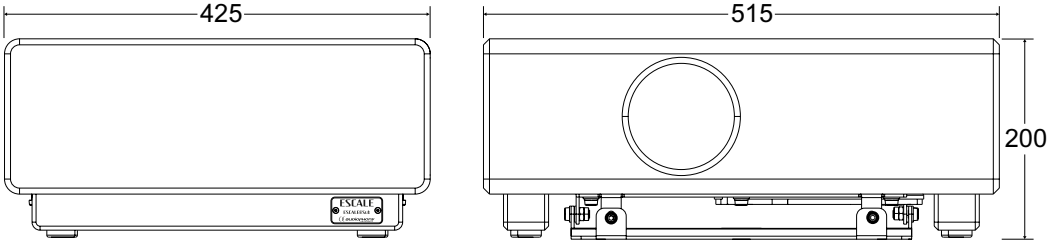

6.2 - Placa de soporte:

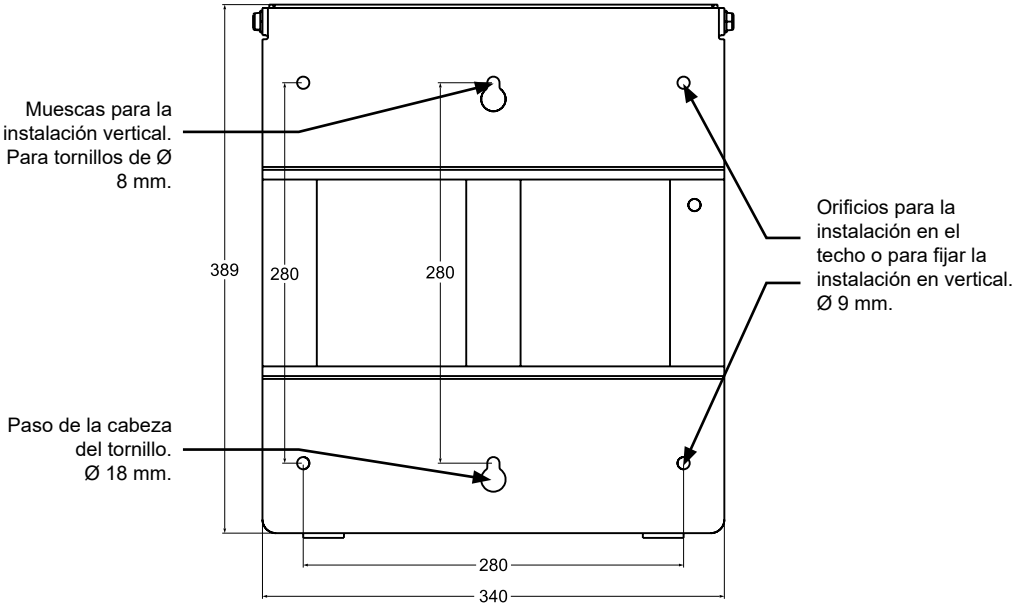

7 - Características técnicas

Altavoz	Altavoz de 8"; bobina de 1.5" (38 mm)
Impedancia	8 ohmios
Potencia admisible	200 W RMS
Respuesta en frecuencia	45 Hz - 150 Hz
Sensibilidad (1 W a 1 m)	89 dB
SPL máximo (a 1 m)	119 dB
Conectores	2 x bornes de tornillo
Dimensiones	515 x 200 x 425 mm
Peso	13 kg

Debido a que AUDIOPHONY® pone el máximo cuidado en sus productos para asegurarse de que sólo obtiene la mejor calidad posible, nuestros productos están sujetos a modificaciones sin previo aviso. Es por eso que las especificaciones técnicas y la configuración física de los productos pueden diferir de las ilustraciones.
Asegúrate de recibir las últimas noticias y actualizaciones sobre los productos AUDIOPHONY® en www.audiophony.com
AUDIOPHONY® es una marca registrada de **HITMUSIC S.A.S** - 595 Rue de la pièce Grande - 46230 FONTANES - FRANCE